

dormakaba

Соответствуют европейскому стандарту EN 1935, Grade 3.

Количество циклов безотказной работы - свыше 200 000 циклов, коррозионная стойкость – 3 класс (свыше 96 часов в камере соляного тумана).

Петли дверные dormakaba 01-AL/2 и 01-AL/3 для алюминиевых дверей

НОВИНКИ

ОБЛАСТЬ ПРИМЕНЕНИЯ:
Петли дверные dormakaba 01-AL/2 и 01-AL/3 с 3D регулировкой 2-х и 3-х секционные предназначена для дверей из алюминиевых профилей весом от 120 кг до 240 кг.

Применяются в обустройстве коммерческих помещений: медицинские и учебные учреждения, торговые и складские помещения, прочие помещения общего пользования.

- Универсальная петля для теплого и холодного профиля, крепеж поставляется отдельно
- 200 тыс. циклов
- Максимальный вес двери в зависимости от кол-ва петель на полотне – до 240 кг

Петля дверная dormakaba 01-AL/2 - 2-х секционная



Крепеж на 1 секцию (поставляется отдельно):

Холодный профиль

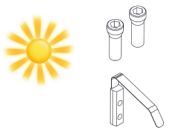

2 винта M8*38 мм

1 закладная

Тёплый профиль



2 ввёртных анкера A12*60 мм

ЦВЕТОВЫЕ ИСПОЛНЕНИЯ:

Под покраску:
неокрашенная



RAL 9016 белый

RAL 8017 корич. шоколад

RAL 9006 серый

RAL 7024 графит

RAL 7016 серый антрацит

RAL 9005 глубокий черный

ООО“дормакаба Евразия”
117393, Россия, Москва,
ул. Академика Пилюгина, д. 22
T: 8-800-250-15-76
www.dormakaba.ru

www.dormakaba.ru

Решения dormakaba для алюминиевых дверей

dormakaba

НОВИНКИ

Петля дверная dormakaba
2-х секционная для AL дверей

ТЕХНИЧЕСКАЯ ИНФОРМАЦИЯ:

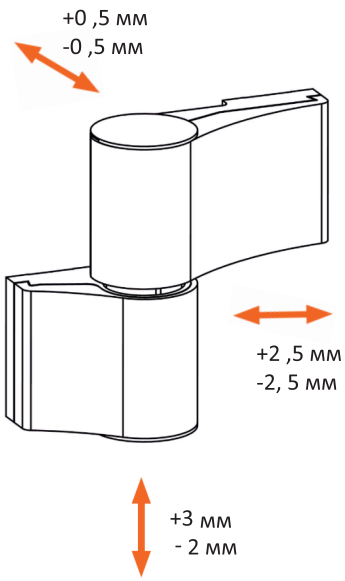

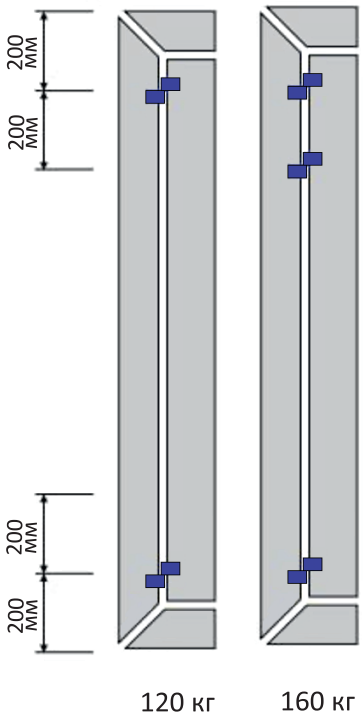

ХАРАКТЕРИСТИКИ:

* Максимальная нагрузка на 2 петли –120 кг
* Максимальная нагрузка на 3 петли –160 кг
* Для правых и левых дверей
*Регулировка в 6 направлениях:
  По горизонтали +2,5 мм /- 2,5 мм
  По вертикали: поднятие + 3 мм, опускание -2 мм
  Регулировка прижима створки двери ± 0,5 мм
* Устанавливается по шаблону арт. 1100000009899
* Единый диаметр отверстий для сверления 11 мм
* Материал изготовления – алюминиевый сплав

www.dormakaba.ru

ООО "дормакаба Евразия"
117393, Россия, Москва,
ул. Академика Пилюгина, д. 22
T: 8-800-250-15-76
www.dormakaba.ru

Решения от dormakaba для алюминиевых дверей

dormakaba

НОВИНКИ

Петля дверная dormakaba 01-AL/2- 2-х секционная

ЧЕРТЁЖИ:

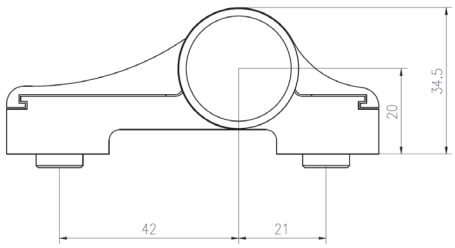

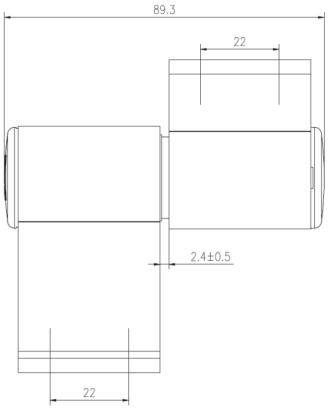



ЛЕВЫЕ



ПРАВЫЕ

СХЕМА МОНТАЖА 2-х и 3-х СЕКЦИОННЫХ ПЕТЛИ:

Холодный профиль

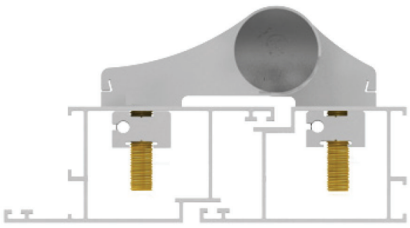

Закладные с винтами для холодных профилей

Тёплый профиль

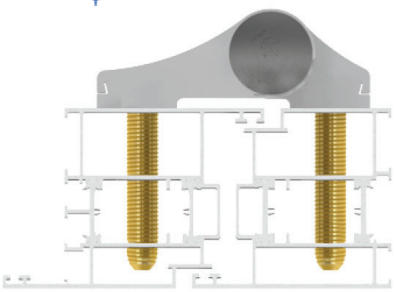

Самонарезающие болты для тёплых профилей с термовставками



Шаблон дверной
арт. 1100000009899



Норма упаковки
Цветная коробка – 30 шт. / кор.
Индустриальная – 30 шт. / кор.

www.dormakaba.ru

ООО "дормакаба Евразия"
117393, Россия, Москва,
ул. Академика Пилюгина, д. 22
T: 8-800-250-15-76
www.dormakaba.ru

Решения от dormakaba для алюминиевых дверей

dormakaba

Петли дверные dormakaba 01-AL/3 3-х секционные

НОВИНКИ

Петля дверная dormakaba 01-AL/3- 3-х секционная



Крепеж на 1 секцию (поставляется отдельно):

Холодный профиль





2 винта M8*38 мм



1 закладная

Тёплый профиль





2 ввёртных анкера A12*60 мм

ЦВЕТОВЫЕ ИСПОЛНЕНИЯ:

Под покраску:
неокрашенная



RAL 9016
белый

RAL 8017
корич. шоколад

RAL 9006
серый

RAL 7024
графит

RAL 7016
серый антрацит

RAL 9005
глубокий черный

ЧЕРТЁЖ:КИ:

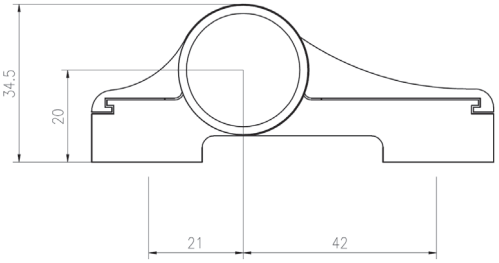

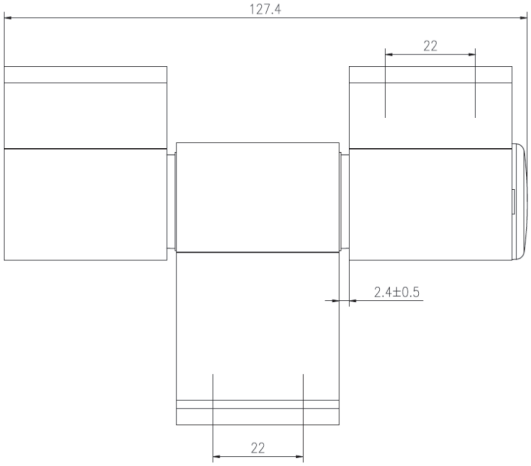



ЛЕВЫЕ



ПРАВЫЕ

www.dormakaba.ru

ООО "дормакаба Евразия"
117393, Россия, Москва,
ул. Академика Пилюгина, д. 22
T: 8-800-250-15-76
www.dormakaba.ru

Решения dormakaba для алюминиевых дверей

dormakaba

НОВИНКИ

Петля дверная dormakaba
3-х секционная для AL дверей

ТЕХНИЧЕСКАЯ ИНФОРМАЦИЯ:

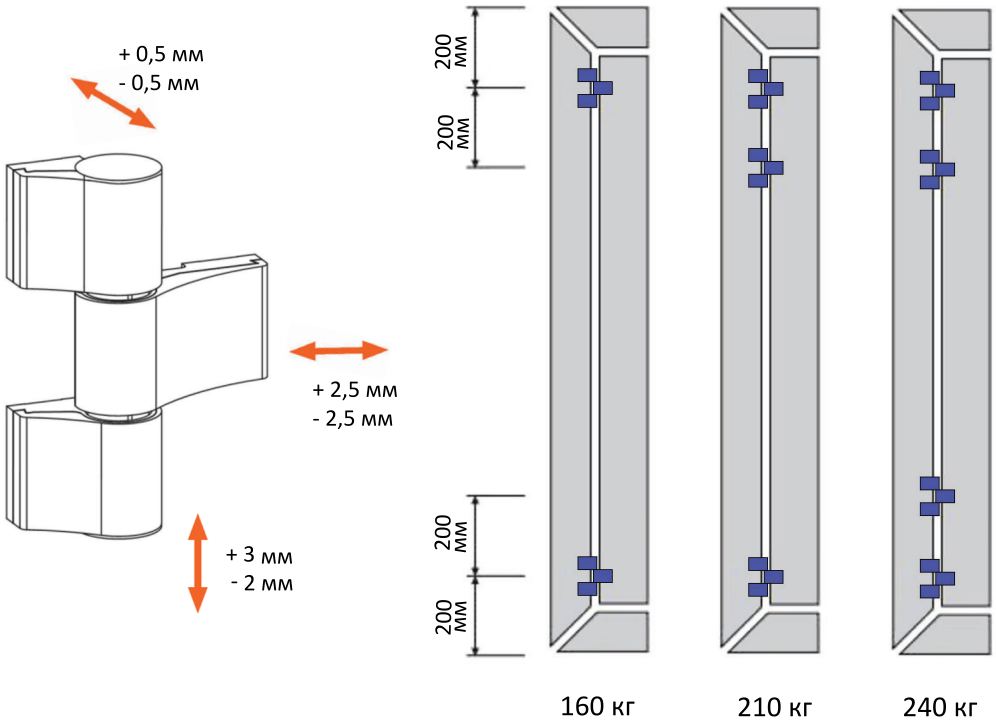

ХАРАКТЕРИСТИКИ:

* Максимальная нагрузка на 2 петли – 160 кг
* Максимальная нагрузка на 3 петли – 210 кг
* Максимальная нагрузка на 4 петли – 240 кг
* Для правых и левых дверей
* Регулировка в 6 направлениях:
  По горизонтали +2,5 мм /- 2,5 мм
  По вертикали: поднятие + 3 мм,
  опускание -2 мм
  Регулировка прижима створки двери ± 0,5 мм
* Устанавливается по шаблону арт. 1100000009899
* Единый диаметр отверстий для сверления 11 мм
* Материал изготовления – алюминиевый сплав



Регулировка петель может осуществляться одним человеком.

www.dormakaba.ru

ООО "дормакаба Евразия"
117393, Россия, Москва,
ул. Академика Пилюгина, д. 22
T: 8-800-250-15-76
www.dormakaba.ru