Содержание

1 Сведения об этом документе 2
1.1 Содержание и назначение 2
1.2 Целевая группа 2
1.3 Другие применимые документы 2
1.4 Сокращения 2
1.5 Используемые символы 2
1.5.1 Классы опасности 2
1.5.2 Дополнительные знаки 2
2 Правила техники безопасности 3
2.1 Целевое использование 3
2.2 Нецелевое использование 3
2.3 Обоснованно прогнозируемое неправильное применение 3
3 Описание устройства 4
3.1 Условия монтажа 4
3.1.1 Механическое открытие 4
3.1.2 Автоматическое открытие 4
3.2 Технические данные 5
3.3 Варианты исполнения 5
3.4 Общее описание 6
3.4.1 Замки для профильных дверей 6
3.4.2 Замки для сплошных дверей 6
3.5 Классификация 7
3.5.1 Замки для профильных дверей 7
3.5.2 Замки для сплошных дверей 7
3.6 Замки для профильных дверей 8
3.6.1 Комплектация 8
3.6.2 Размеры замка 8
3.7 Замки для сплошных дверей 8
3.7.1 Комплектация 8
3.7.2 Размеры замка и лицевой планки 9
3.7.3 Исполнения дверей 9
3.8 Другие компоненты 10
3.8.1 Ответная планка 10
3.8.2 Запорная планка для стержня 10
3.8.3 Переключатель замка 10
3.8.4 Нижняя направляющая стержня 10
4 Монтаж 11
4.1 Правила техники безопасности при монтаже 11
4.2 Требования к монтажу 11
4.3 Подготовительные работы 12
4.3.1 Фрезерование и сверление дверного полотна для установки замков для профильных дверей 12
4.3.2 Фрезерование и сверление дверного полотна для установки замков для сплошных дверей 13
4.3.3 Подготовка пола для монтажа ответной планки 14
4.3.4 Подготовка дверной рамы к монтажу запорной планки для стержня 14
4.3.5 Подготовка дверного полотна к монтажу переключателя замка 14
4.3.6 Подготовка дверного полотна к монтажу нижней направляющей стержня 14
4.4 Установка замков 15
4.4.1 Установка замка для профильных дверей 15
4.4.2 Установка замка для сплошных дверей 16
4.5 Установка пассивной дверной створки 18
4.5.1 Монтаж шпингалета 18
4.5.2 Регулировка верхнего шпингалета 20
4.6 Фиксирование верхнего шпингалета 21
4.6.1 Замок для профильных дверей 21
4.6.2 Замок для сплошных дверей 21
4.7 Монтаж активной дверной створки 22
4.8 Монтаж фурнитуры 22
5 Дисплеи 22
5.1 Светодиодный дисплей 22
6 Испытание встроенного модуля резервного питания SVA 2000F 22
7 Назначение контактов SVI 2000(F) 22
8 Завершение монтажа 23
9 Сообщения об ошибках 23
10 Определение альтернативной длины стержня 24
11 Техническое обслуживание 24
12 Демонтаж и утилизация 24

1 Сведения об этом документе

1.1 Содержание и назначение

Замки SVI монтируют в пассивную дверную створку, а замки SVA — в активную дверную створку 2-створчатой двери.
Доступны различные исполнения замков для профильных дверей и для сплошных дверей. Данное руководство описывает способ монтажа замка SVI и способ монтажа компонентов из других комплектов.

1.2 Целевая группа

К монтажу замков следует допускать только квалифицированный технический персонал.

1.3 Другие применимые документы

• Руководство по подключению кабеля SVP-A 1100/2100 (не требуется для SVI 5000).
• Руководство по монтажу замка SVA в активную дверную створку.
• Руководство по монтажу используемых компонентов, например, дверной ручки.

1.4 Сокращения

SV**I**	Неактивный самозапираемый замок «антипаника» для пассивной дверной створки двухстворчатой двери.
SV**A**	Активный самозапираемый замок «антипаника» для активной дверной створки двухстворчатой двери.
2000/2000F, 4000, 5000	Все версии замка. Точный тип замка обозначен 3 цифрами вместо нулей.
RR	Замки для профильных дверей
VB	Замки для сплошных дверей
G	Активная створка
S	Пассивная створка

1.5 Используемые символы

1.5.1 Классы опасности

ОСТОРОЖНО
Это сигнальное слово указывает на возможную опасную ситуацию, которая может стать причиной смерти или серьезной травмы, если ее не предотвратить.

ВНИМАНИЕ
Это сигнальное слово указывает на возможную опасную ситуацию, которая может стать причиной материального ущерба или вреда для окружающей среды, если ее не предотвратить.

Пример приведенного предупреждения.

Предупреждение!
Опасность получения травм по причине порезов!

1.5.2 Дополнительные знаки

Примечание
Это сигнальное слово указывает на полезную информацию для обеспечения эффективной и бесперебойной эксплуатации.

1. 2. Последовательность действий.

(1) (2) Номера позиций, указанные на изображениях.

2 Правила техники безопасности

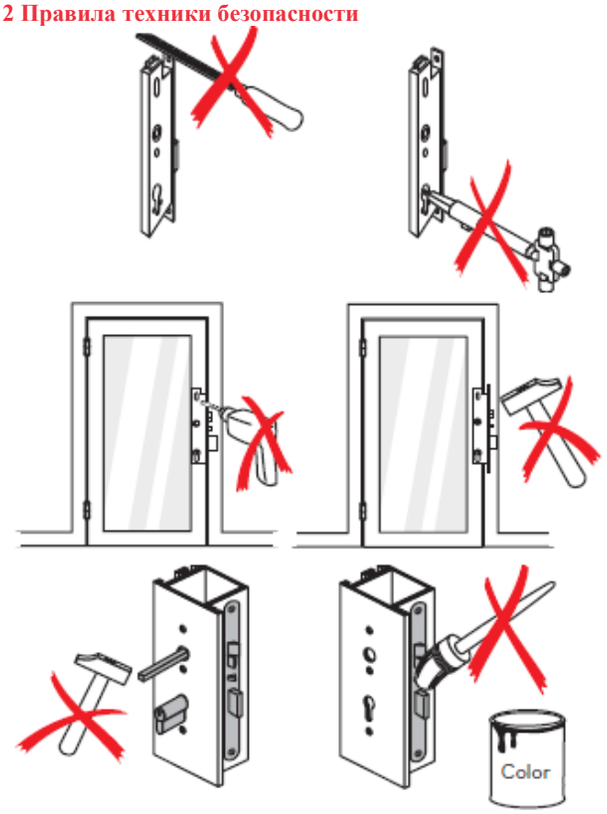

color	цвет

Рис. 1 Запрещено повреждать изделие

2.1 Целевое использование

Замки SVI используются для автоматического и надежного запирания дверей при каждом их закрытии.

Замки можно открыть с помощью фурнитуры со стороны «антипаника» пассивной или активной дверной створки в направлении эвакуации.

- Монтируйте только те сочетания замков и крепежных приспособлений, которые прошли испытания и были одобрены согласно EN 179 или EN 1125. Список одобренных компонентов приведен в сертификате постоянства эксплуатационных свойств, который доступен по адресу www.dormakaba.com. Другие сочетания доступны по запросу.
- Используйте только в сочетании с замками SVA от компании dormakaba. Сочетания с замками от других производителей должны быть одобрены компанией dormakaba.
- Замки с функцией «антипаника» можно монтировать в противопожарных и дымозащитных дверях, если это предусмотрено в сертификатах пригодности таких дверей к применению, и если соблюдены все требования, указанные в сертификатах пригодности.
- Следующие замки SVI пригодны для применения в противопожарных и дымозащитных дверях: SVI 5000, SVI 4000, SVI 2000F.
- SVI 2000 можно использовать в противопожарных и дымозащитных дверях только в сочетании с внешним модулем резервного питания «SVP-PR DCW®» (номер позиции: 70922601).

2.2 Нецелевое использование

- Третьим сторонам запрещено вскрывать замок. Если замок вскрыт третьей стороной, существует опасность нарушения функций обеспечения безопасности (например, аварийного выхода/«антипаника»).
- Запрещено повреждать или перекрывать идентификационную табличку на замке, которая содержит важную информацию, требуемую законодательством.

2.3 Обоснованно прогнозируемое неправильное применение

- Невозможно сочетать с замками SVP.
- В дверное устройство запрещено вносить любые изменения, которые не описаны в настоящем руководстве.
- Если используются уплотнители двери (например, уплотнители профиля, напольные уплотнители), они не должны препятствовать предусмотренной функции.

3 Описание устройства

Замок SVI на пассивной дверной створке служит ответной частью для замка SVA. Замок SVI запирается автоматически путем выдвижения шпингалета, как только пассивная створка закрывается.
Замок SVA на активной дверной створке автоматически запирается после каждого закрывания, автоматически толкая ригель вперед в замок SVI (замок, соответствующий требованиям страхования). Одновременно запирается ригель двойного действия, чтобы создать двухточечную систему запирания. Это обеспечивает дополнительную защиту от манипуляций или взлома замка. В аварийной ситуации замки дверные можно разблокировать и открыть в любое время в направлении эвакуации. Эти особенности гарантируют соответствие замков требованиям стандарта EN 179 на устройства аварийного выхода и стандарта EN 1125 на замки эвакуационных выходов . Замки SVI 4000, 2000 и 2000F могут выдавать сигналы состояния шпингалета, дверной ручки или нажимной штанги.

3.1 Условия монтажа

3.1.1 Механическое открытие

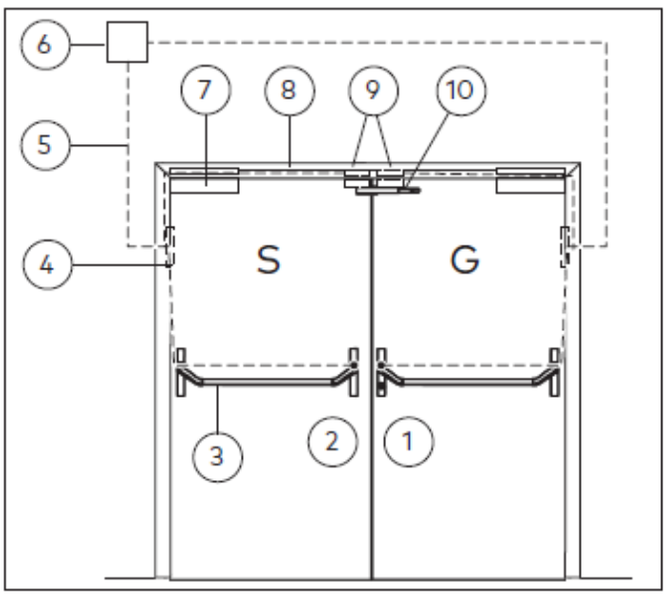

Рис. 2 Монтаж механической системы (пример)

1 Активная дверная створка с SVA 5000 (SVA 4000 или 6000)
2 Пассивная дверная створка с SVI 5000 (SVI 4000)
3 Нажимная штанга
4 Кабельный переход CT, спиральный кабель CS и, при необходимости, снимаемый кабельный переход DT.
5 Соединительный кабель SVP-A 1100/2100
6 Внешний блок управления
7 Дверной доводчик
8 Координатор закрывания
9 Дверной контакт TK
10 Толкатель

3.1.2 Автоматическое открытие

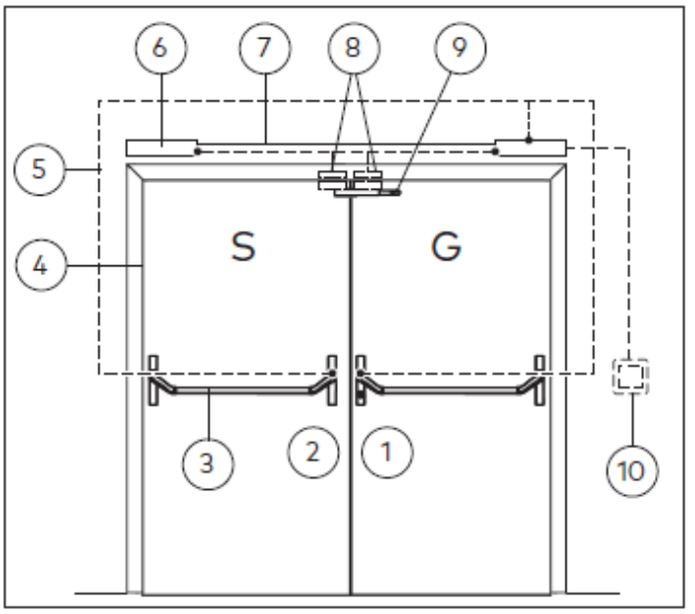

Рис. 3 Монтаж электрической системы (пример)

1 Активная дверная створка с SVA 2000/2000F
2 Пассивная дверная створка с SVI 2000F
3 Нажимная штанга
4 Кабельный переход CT, спиральный кабель CS и, при необходимости, снимаемый кабельный переход DT.
5 Соединительный кабель SVP-A 1100/2100
6 Привод, включая блок управления (например, ED100/250)
7 Координатор закрывания
8 Дверной контакт TK
9 Толкатель
10 Компоненты контроля доступа

3.2 Технические данные

Все замки SVI		
Диапазон температур	от -25 °C до +70 °C	
Относительная влажность:	до 95 % при 55 °C; без конденсата	
Направление по DIN:	можно использовать для левой/правой двери	
Монтажное положение:	вертикальное	
	Замки для профильных дверей	**Замки для сплошных дверей**
Расстояние от лицевой планки до центра цилиндра:	35, 40 или 45 мм	65, 80 или 100 мм
Расстояние от задней поверхности до центра цилиндра:	15 мм	33 мм
Квадрат под ручку:	9 мм	9 мм
Лицевая планка	ширина 24 мм	20 мм или ширина 24 мм
SVI 5000		
Лицевая планка	высота 310 мм, угловая или квадратная	высота 235 мм, круглая
SVI 4000		
Лицевая планка	высота 310 мм, угловая или квадратная	высота 235 мм, круглая
Ток нагрузки контакта:	100 мА при макс. 30 В пост. т.	
Ток нагрузки контакта ригеля:	0,5 А при макс. 30 В пост. т. *	
SVI 2000 и SVI 2000F		
Лицевая планка:	высота 380 мм, угловая/квадратная	высота 235 мм, круглая
Электропитание:	24 В пост. т., стабилизированное (+/- 15 %)	
Макс. потребляемая мощность:	0,5 А	
Ток х.х.:	0,08 А	
Ток нагрузки контакта ригеля:	0,5 А при макс. 30 В пост. т.	
Сигнал «Заперто»:	Выход переключается на контакт заземления (GND), 30 мА при макс. 30 В пост. т.	

* только для специальных позиций

3.3 Варианты исполнения

Для различных способов применения доступны разные версии замков SVI:

- **SVI 5000** представляет собой механический замок. Когда дверь закрыта, замок автоматически запирается.
- **SVI 4000** представляет собой замок с мониторингом. Когда дверь закрыта, замок автоматически запирается.
- **SVI 2000** представляет собой моторный замок, функциями которого можно управлять электронным способом. Когда дверь закрыта, замок автоматически запирается. Он эксплуатируется отдельно (автономно) или с внешним блоком управления через шину DCW® или шину CAN. SVI 2000 можно переключить в режим «постоянно открыто». Также возможна эксплуатация электрического привода двери со встроенным блоком управления, например, ED 100/ED 250. SVI 2000 можно использовать в противопожарных и дымозащитных дверях только в сочетании с внешним модулем резервного питания «SVP-PR DCW®» (номер позиции: 70922601)!
- **SVI 2000F** представляет собой моторный замок с такими же функциями, что и у SVI 2000, который также одобрен для применения в противопожарных и дымозащитных дверях. SVI 2000F включает в себя встроенный модуль резервного питания. SVI 2000F невозможно переключить в режим «постоянно открыто», поскольку эту функцию запрещено использовать в противопожарных и дымозащитных дверях.

3.4 Общий вид

3.4.1 Замки для профильных дверей

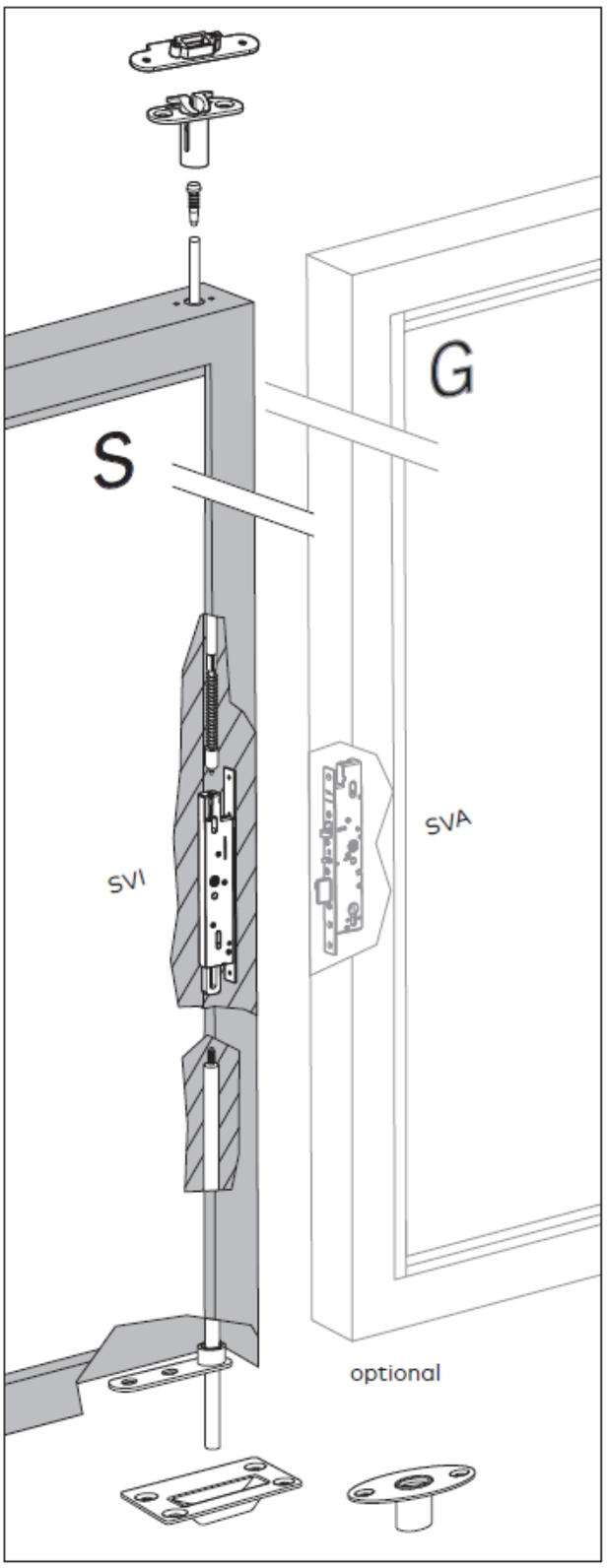

Рис. 4 Пассивная дверная створка с замком для профильных дверей

3.4.2 Замки для сплошных дверей

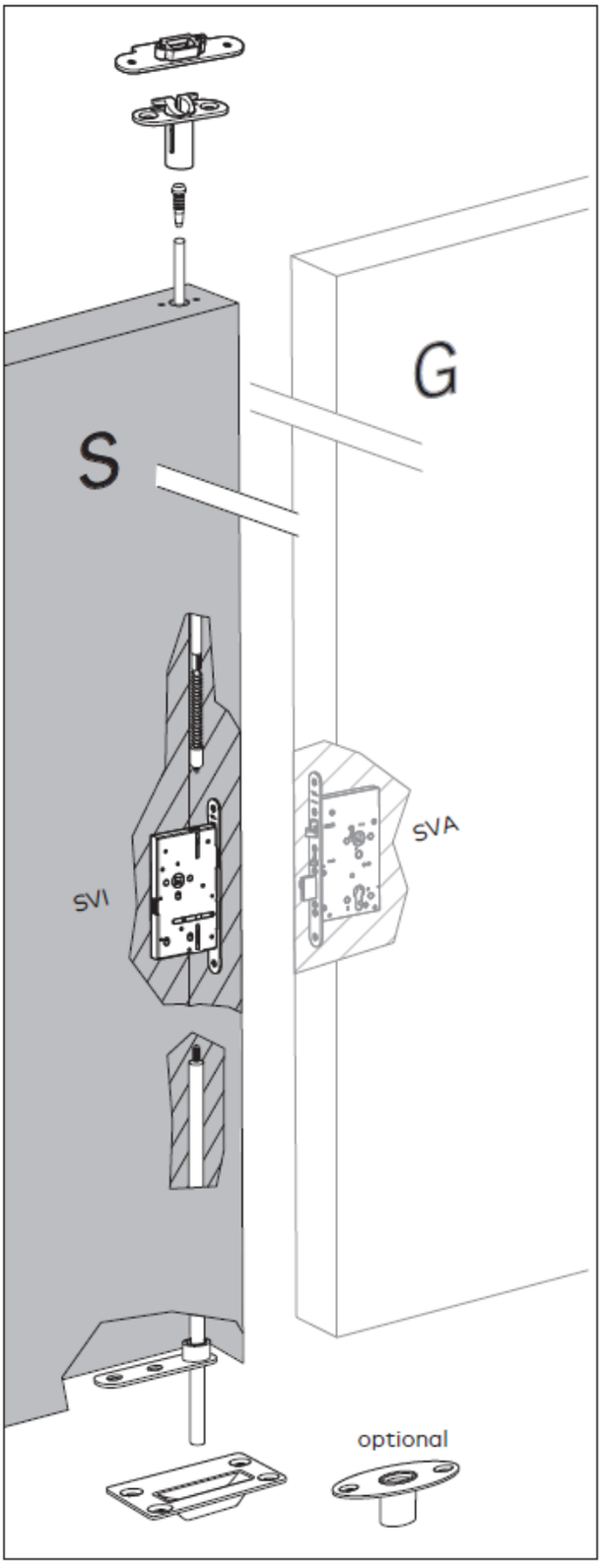

Рис. 5 Пассивная дверная створка с замком для сплошных дверей

3.5 Классификация

3.5.1 Замки для профильных дверей

CE	**Компания dormakaba Deutschland GmbH** DORMA Платц 1, 58256, г. Эннепеталь

	0432-CPR-00026-11										18
SVI 2000 RR	EN 179:2008	3	7	7	B*	1	4	5	2	A	C
SVI 2000F RR SVI 4000 RR SVI 5000 RR		3	7	7	B	1	4	5	2	A	C
DOP_0166											

	0432-CPR-00026-01									18	
SVI 2000 RR	EN 1125:2008	3	7	7	B*	1	4	2	1/2	A/B	C
SVI 2000F RR SVI 4000 RR SVI 5000 RR		3	7	7	B	1	4	2	1/2	A/B	C
DOP_0167											

* только с внешним модулем резервного питания «SVP-PR DCW®» (номер позиции: 70922601)

3.5.2 Замки для сплошных дверей

CE	**Компания dormakaba Deutschland GmbH** DORMA Платц 1, 58256, г. Эннепеталь

	0432-CPR-00026-11										18
SVI 2000 VB	EN 179: 2008	3	7	7	B*	1	4	5	2	A	C
SVI 2000F VB SVI 4000 VB SVI 5000 VB		3	7	7	B	1	4	5	2	A	C
DOP_0162											

	0432-CPR-00026-02								18		
SVI 2000 VB	EN 1125: 2008	3	7	7	B*	1	4	2	1/2	A/B	C
SVI 2000F VB SVI 4000 VB SVI 5000 VB		3	7	7	B	1	4	2	1/2	A/B	C
DOP_0163											

* только с внешним модулем резервного питания «SVP-PR DCW®» (номер позиции: 70922601)

3.6 Замки для профильных дверей

3.6.1 Комплектация

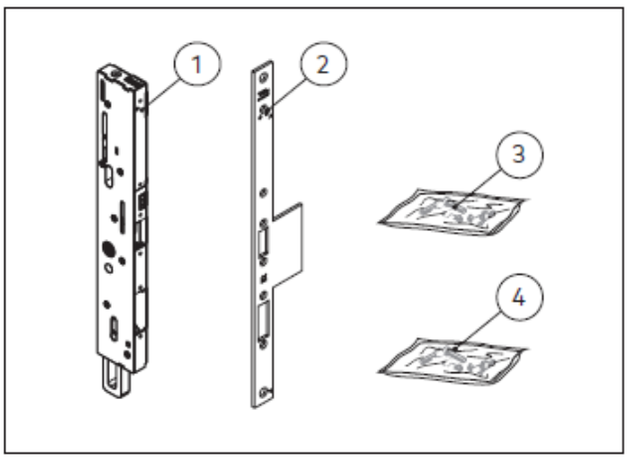

Рис. 6 Комплектация

1 Замок SVI
2 Лицевая планка (при необходимости предварительно смонтирована)
3 Винты для монтажа замка 4 Винты для монтажа лицевой планки

Другие необходимые комплекты
- Комплект принадлежностей SVI 24 мм или комплект принадлежностей SVI 20 мм
- Нижний шпингалет
- Верхний шпингалет
- Ответная планка (в зависимости от заказанной позиции)

3.6.2 Размеры замка

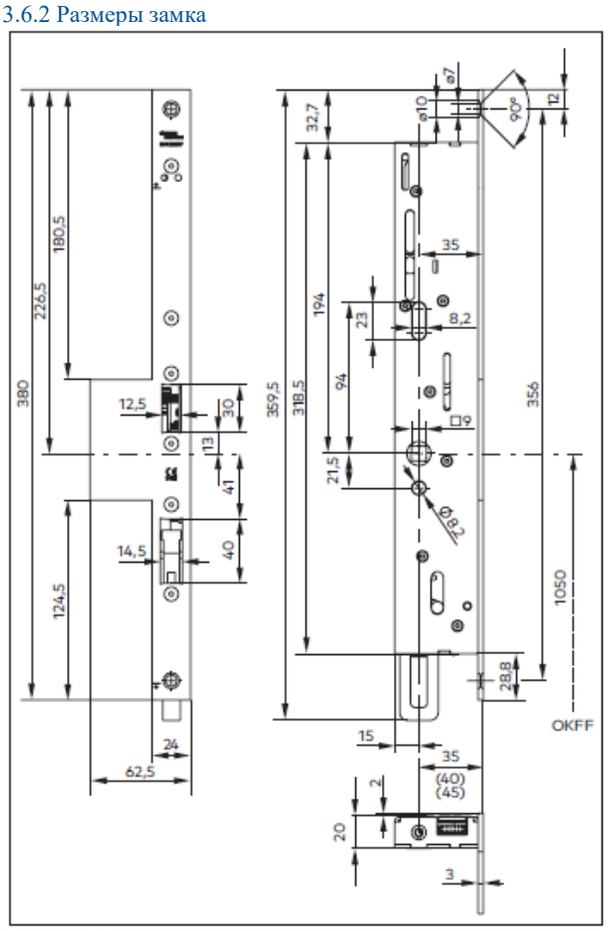

Рис. 7 SVI 2000/2000F

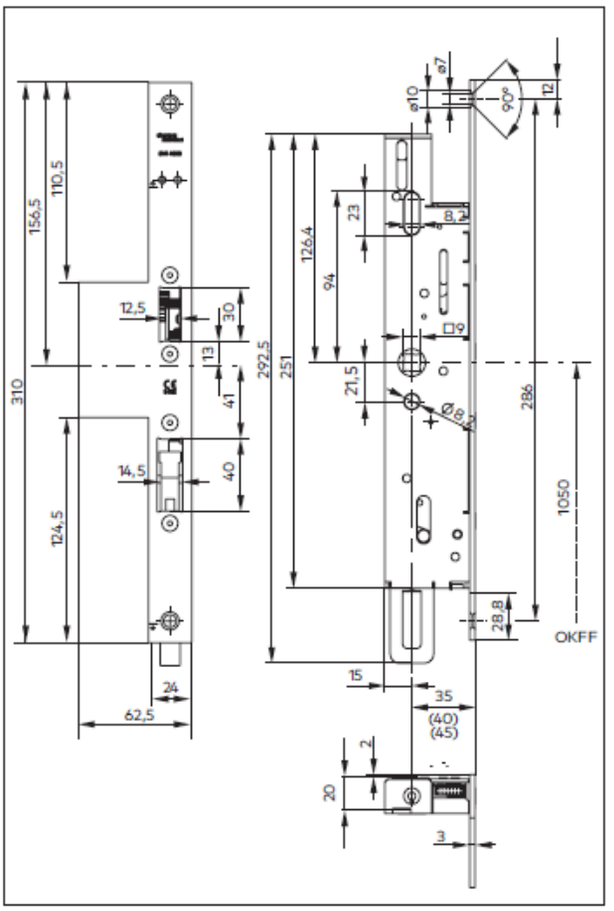

Рис. 8 SVI 4000 / SVI 5000

3.7 Замки для сплошных дверей

3.7.1 Комплектация

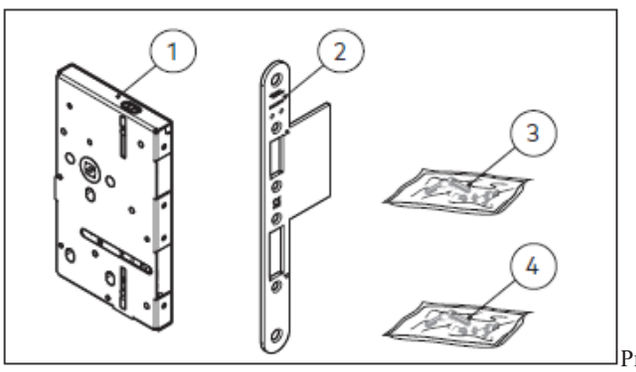

Рис. 9 Комплектация

1 Замок SVI
2 Лицевая планка (при необходимости предварительно смонтирована)
3 Винты для монтажа замка
Винты для монтажа лицевой планки
Другие необходимые комплекты
• Комплект принадлежностей SVI 24 мм или
или комплект принадлежностей SVI 20 мм
• Нижний шпингалет
• Верхний шпингалет
• Ответная планка (в зависимости от заказанной позиции)

3.7.2 Размеры замка и лицевой планки

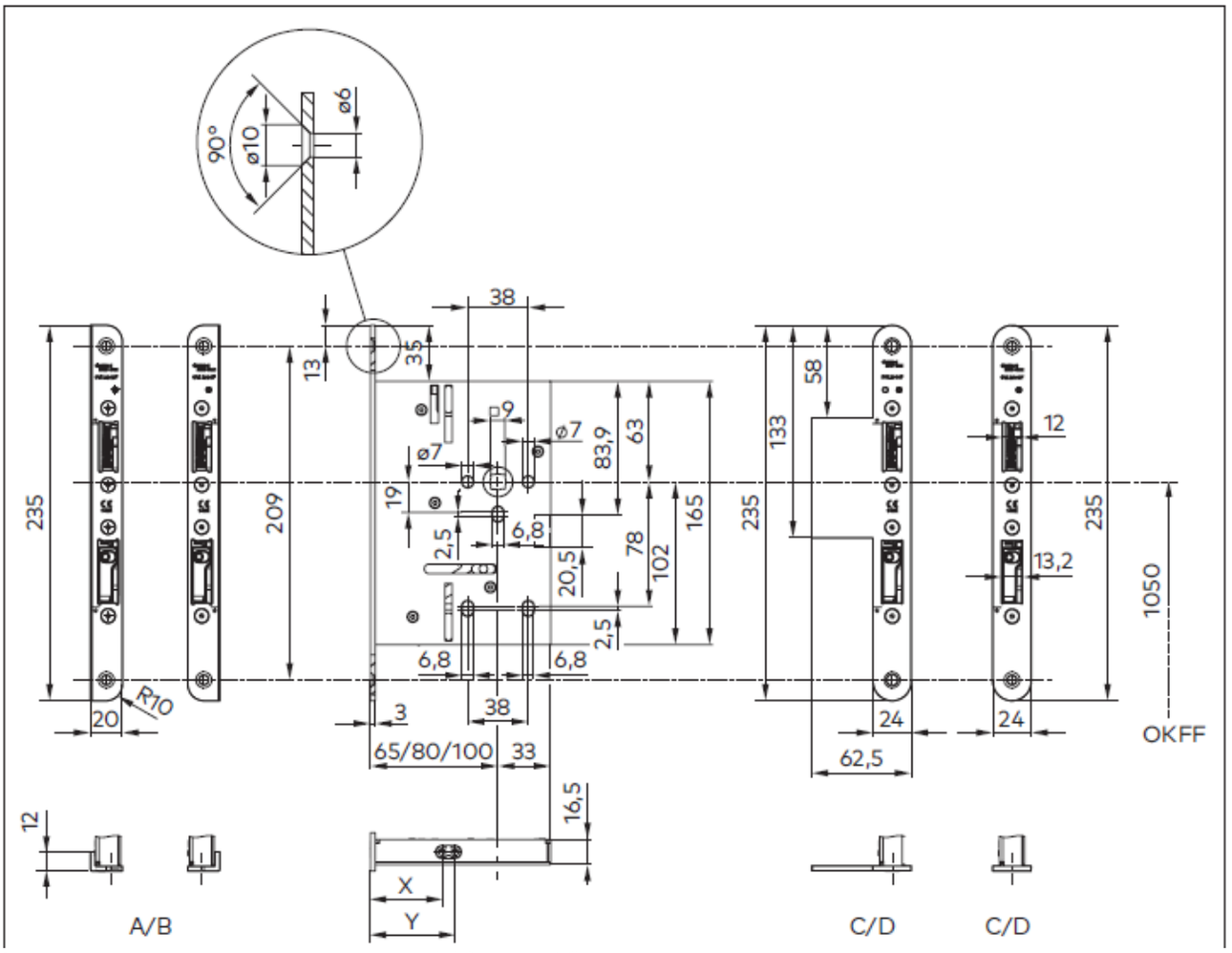

Расположение шпингалета варьируется (см. 4.4.2 на стр. 16).
X = бэксэт – 35
Y = бэксэт – 27
Рис. 10 Размеры замка и лицевой планки (лицевая планка зависит от заказанной позиции)

3.7.3 Исполнения дверей

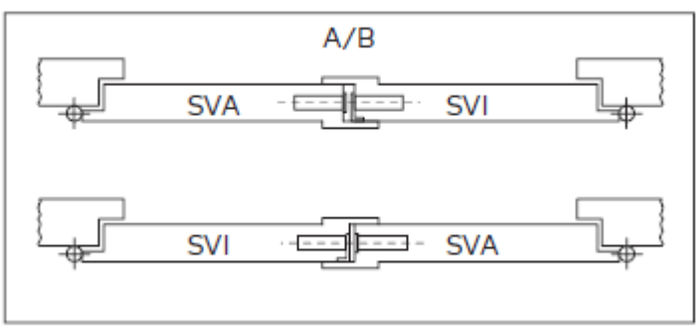

Рис. 11 Двери с притвором

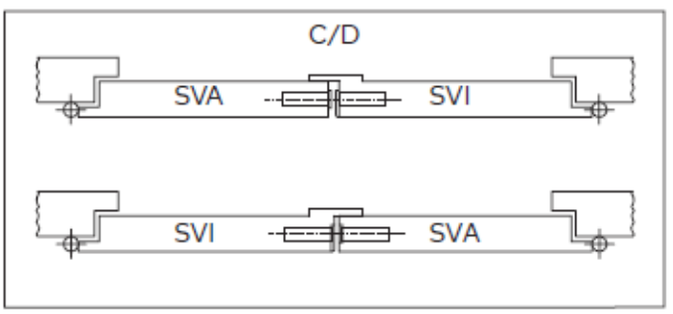

Рис. 12 Двери без притвора

3.8 Другие компоненты

3.8.1 Ответная планка

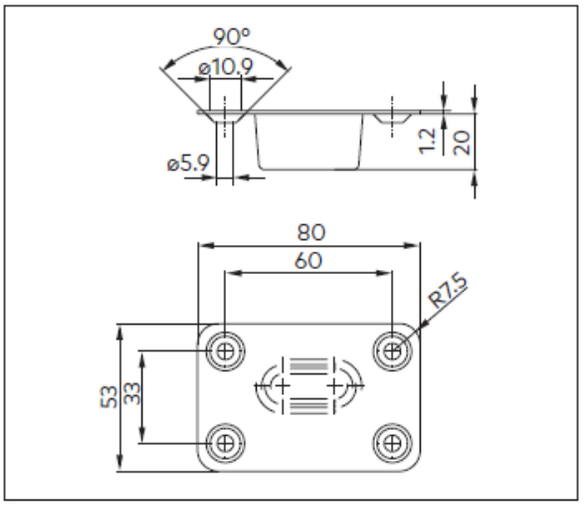

Рис. 13 Размеры ответной планки (принадлежности)

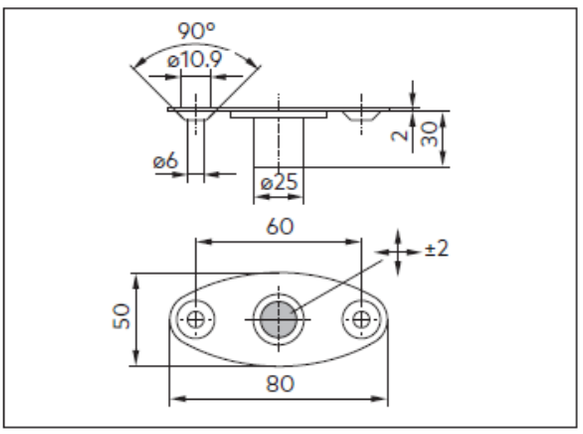

Рис. 14 Регулируемая ответная планка (принадлежности)

3.8.2 Ответная планка для стержня

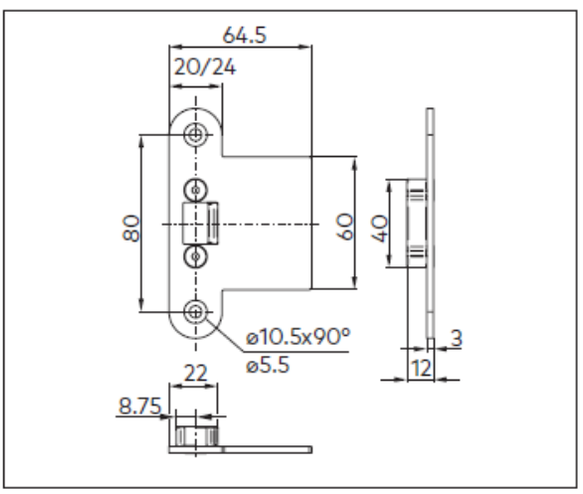

Рис. 15 Размеры ответной планки для стержня

3.8.3 Переключатель замка

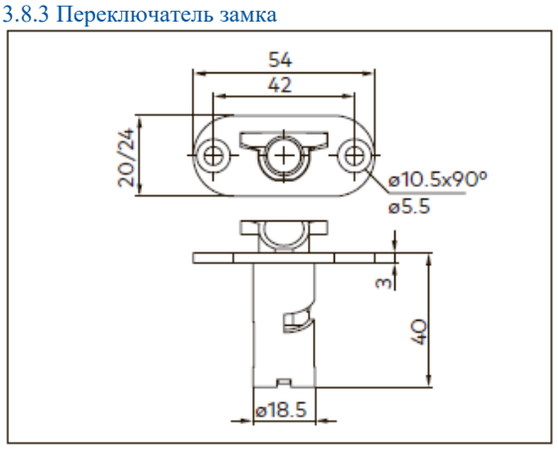

Рис. 16 Размеры переключателя замка

3.8.4 Нижняя направляющая стержня 60

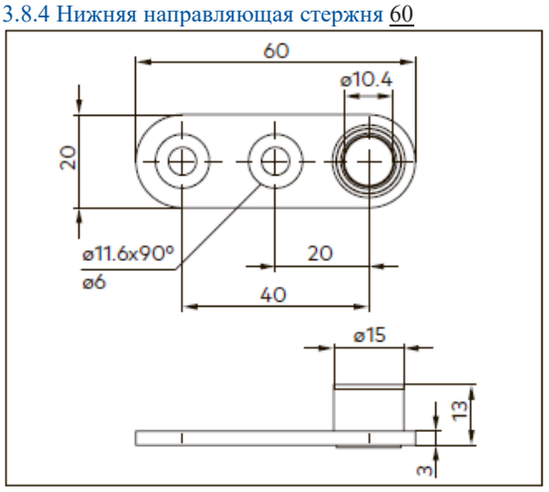

Рис. 17 Размеры нижней направляющей стержня

4 Монтаж

4.1 Правила техники безопасности при монтаже

ОСТОРОЖНО

Опасность для жизни по причине скопления людей перед заблокированной дверью.
Если дверное полотно деформировано более чем на 5 мм, дверь может не всегда открываться надежным образом!
• Дверные замки SVI/SVA следует монтировать только в дверях с деформацией не более 5 мм!
• В случае более серьезной деформации убедитесь, что дверь открывается надежным образом с фурнитурой!

ОСТОРОЖНО

Опасность для жизни по причине неправильного монтажа в противопожарных и дымозащитных дверях.
Монтаж в противопожарных и дымозащитных дверях допускается, только если это предусмотрено в сертификатах пригодности для таких дверей.
• Соблюдайте требования, указанные в сертификатах пригодности к применению.

Примечание

• Монтаж показан для левой двери DIN.
В случае правой двери DIN процедуру следует выполнить с зеркальным отображением.
• Монтаж показан с длинной пластиной.
Для другой дверной фурнитуры могут потребоваться другие монтажные точки.

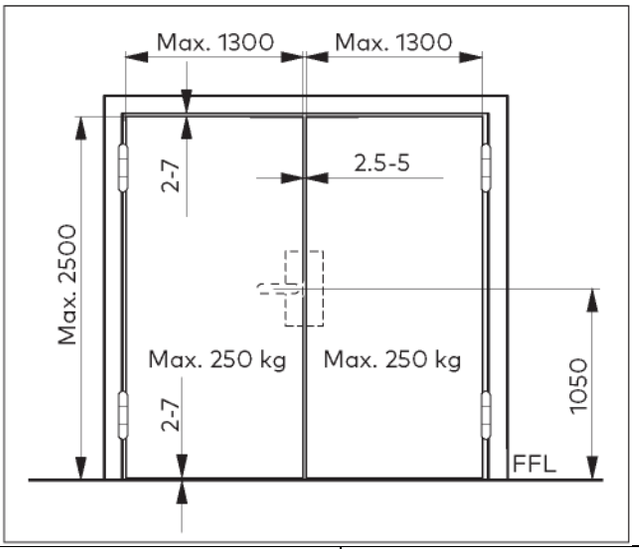

Max	Макс.
kg.	кг

Рис. 18 Требования к двери

4.2 Требования к монтажу

• Дверь соответствует характеристикам, показанным на рис. 18, а также деформирована не более чем на 5 мм.
• При монтаже по маршруту эвакуации:
Дверь должна открываться в направлении эвакуации. Если дверь открывается в противоположном направлении, следует получить разрешение от управляющего зданием.
• В (пассивном) дверном полотне имеются углубления и предварительно просверленные отверстия (см. раздел 4.3).
• Для всех замков, кроме SVI 5000:
Дверное полотно оснащено соединительным кабелем SVP-A 1100/2100.

4.3 Подготовительные работы

4.3.1 Фрезерование и сверление дверного полотна для установки замков для профильных дверей

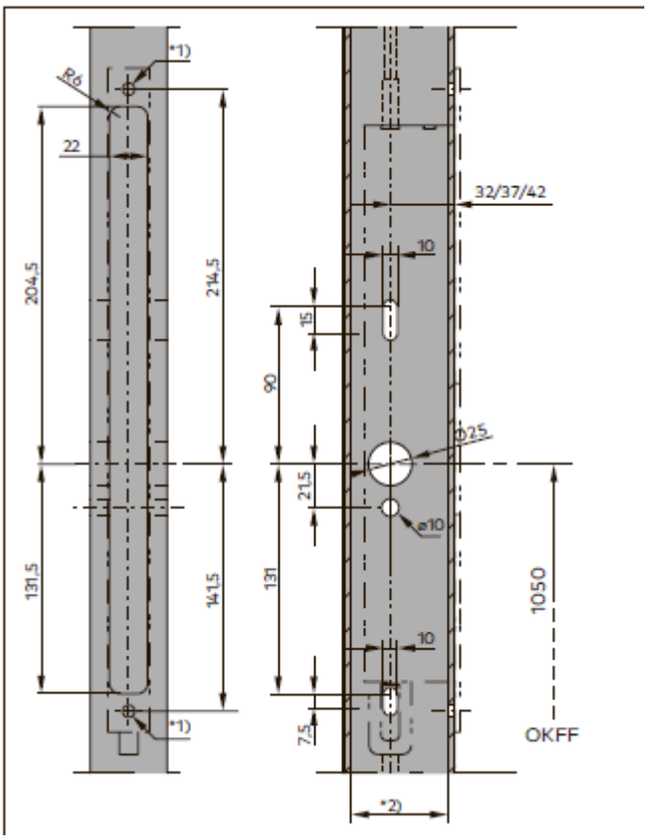

*1) ST 3.9x19 A2-70 (EN ISO 7050)
*2) 45 при бэксэте 35
50 при бэксэте 40
55 при бэксэте 45
Рис. 19 SVI 2000/2000F

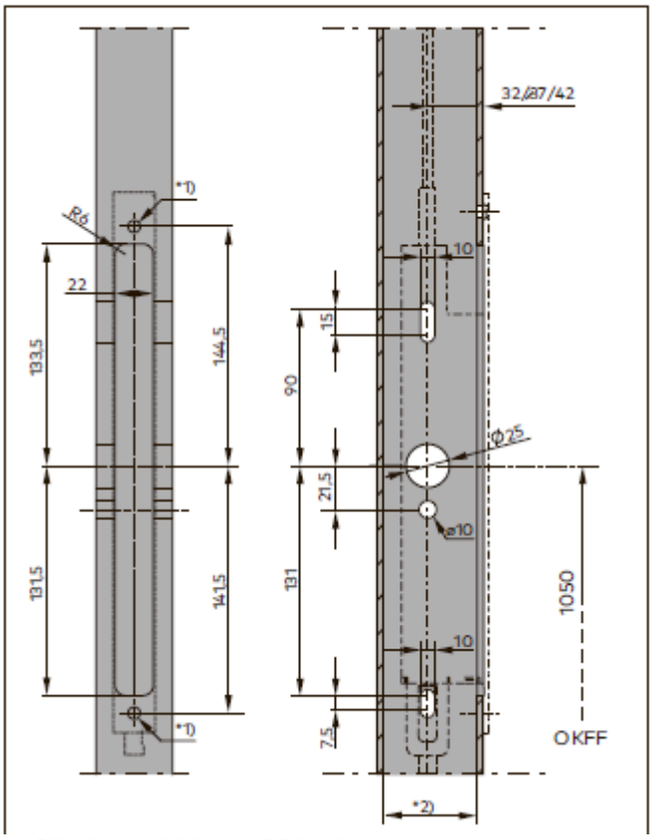

*1) ST 3.9x19 A2-70 (EN ISO 7050)
*2) 45 при бэксэте 35
50 при бэксэте 40
55 при бэксэте 45
Рис. 20 SVI 4000/SVI 5000

4.3.2 Фрезерование и сверление дверного полотна для установки замков для сплошных дверей

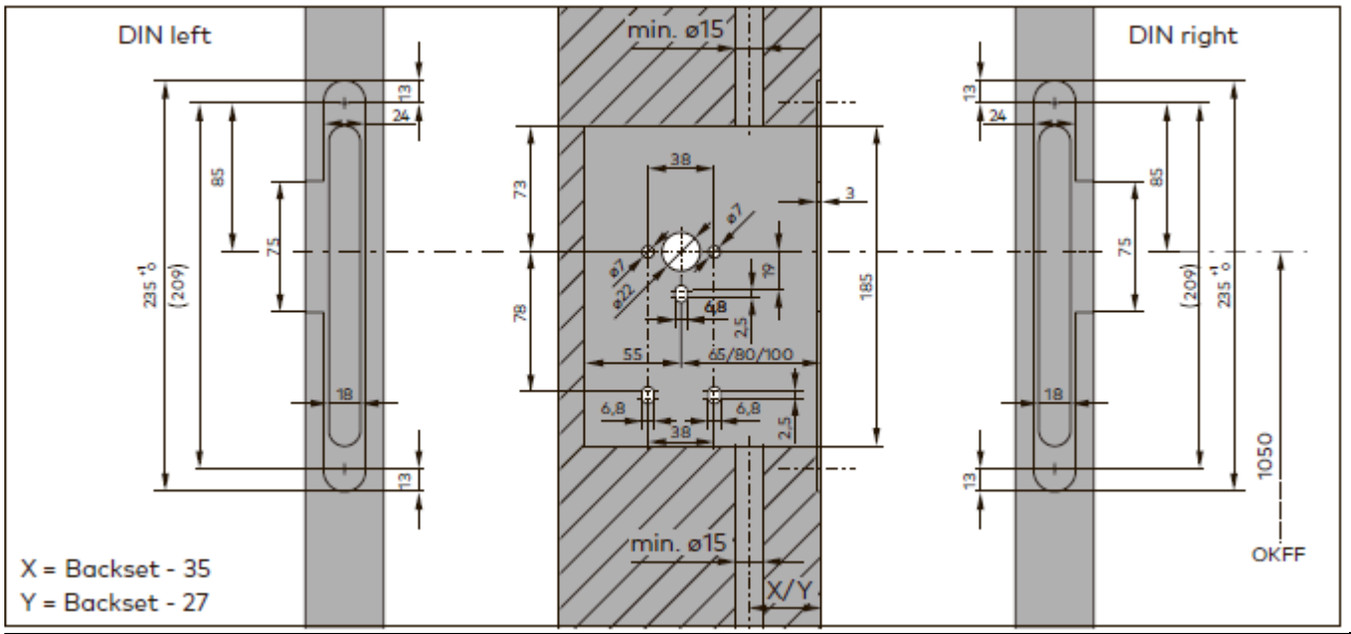

DIN left	DIN, левостороннее открывание
DIN right	DIN, правостороннее открывание
min.	мин.
X = Backset - 35	*X* = расстояние от задней поверхности до центра цилиндра – 35
Y = Backset - 27	Y = расстояние от задней поверхности до центра цилиндра – 27

Рис. 21 Углубления и предварительно просверленные отверстия в дверном полотне с лицевой планкой с загнутой кромкой

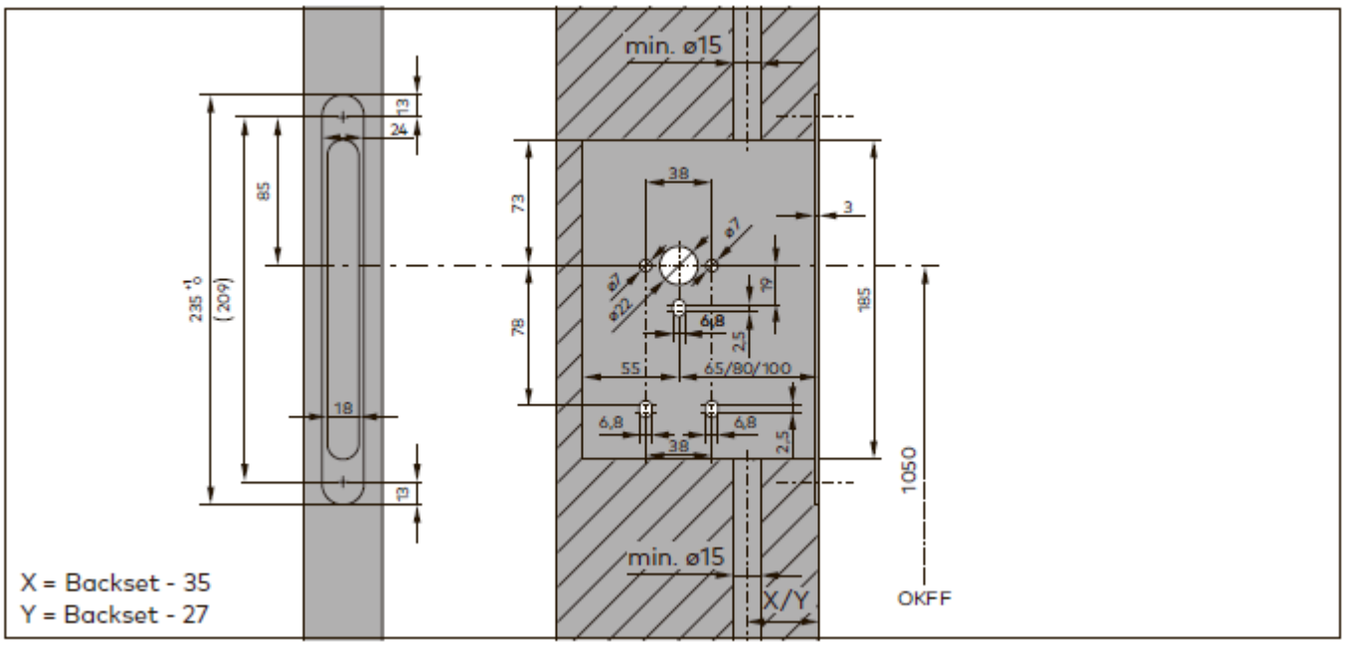

Рис. 22 Углубления и предварительно просверленные отверстия в дверном полотне с плоской лицевой планкой

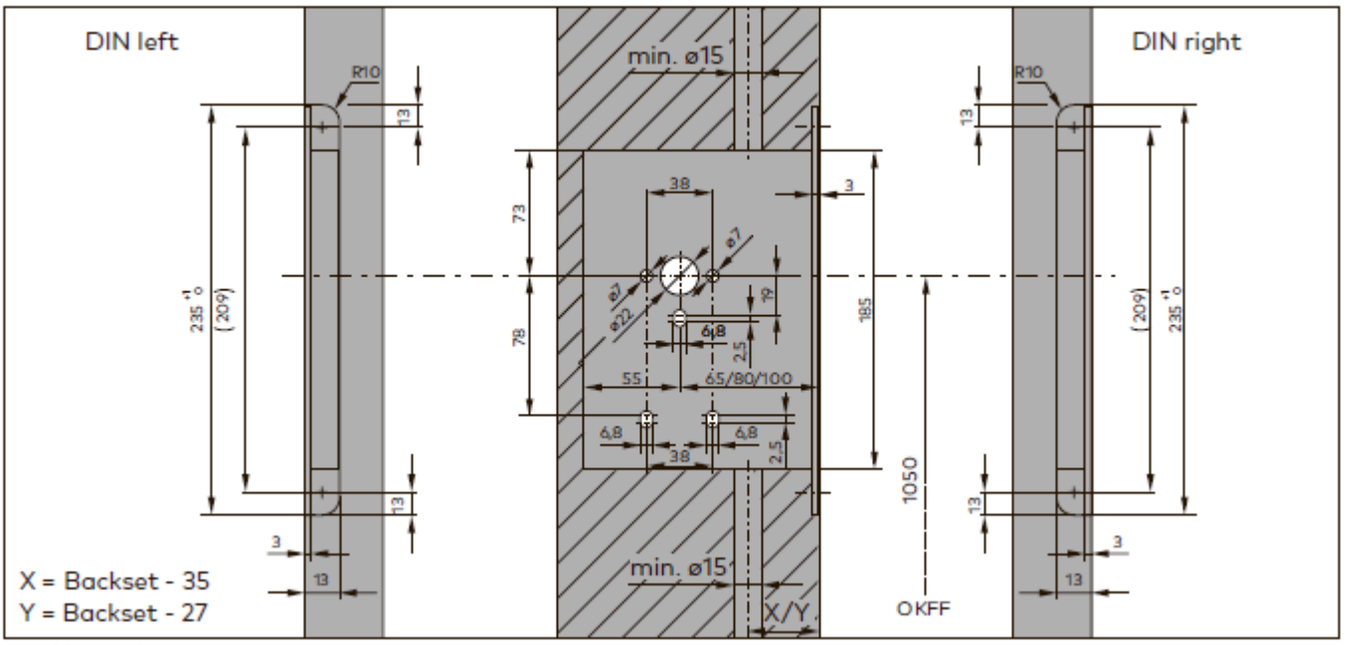

Рис. 22 Углубления и предварительно просверленные отверстия в дверном полотне с угловой лицевой планкой

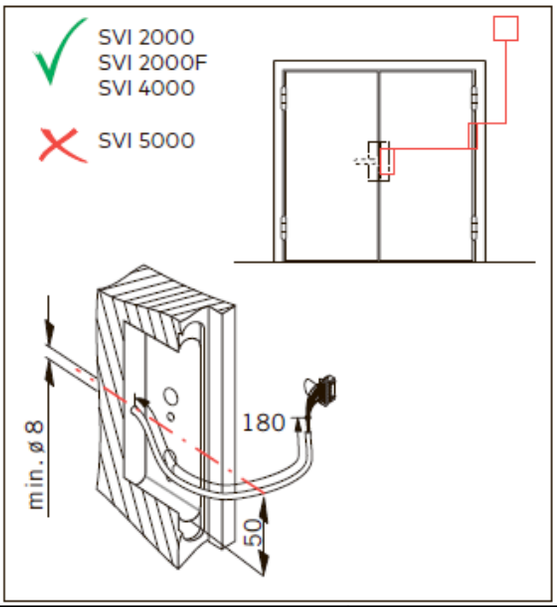

min.	мин.

Рис. 24 Прорези и предварительно просверленные отверстия в дверном полотне для прокладки проводки

4.3.3 Подготовка пола для монтажа ответной планки

Исполнение	X мм
PHA 2122-0 (0 мм)	26,5
PHA 2122-2 (2 мм)	24,5
PHA 2122-4 (4 мм)	22,5

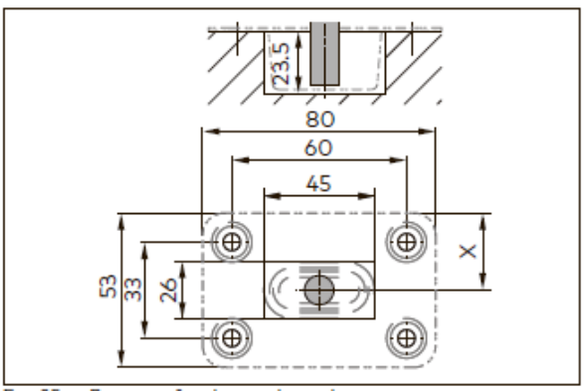

Рис. 25 Углубления для ответной планки (принадлежности)

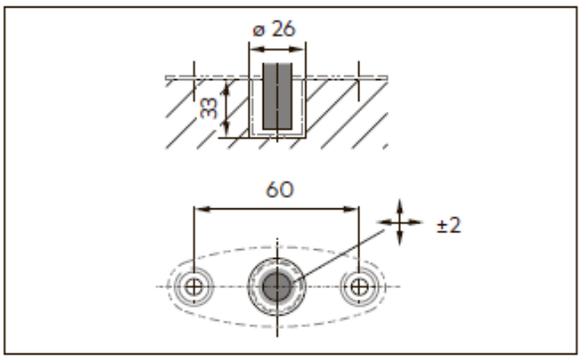

Рис. 26 Углубление для регулируемой ответной планки (принадлежности)

4.3.4 Подготовка дверной рамы к монтажу ответной планки для стержня

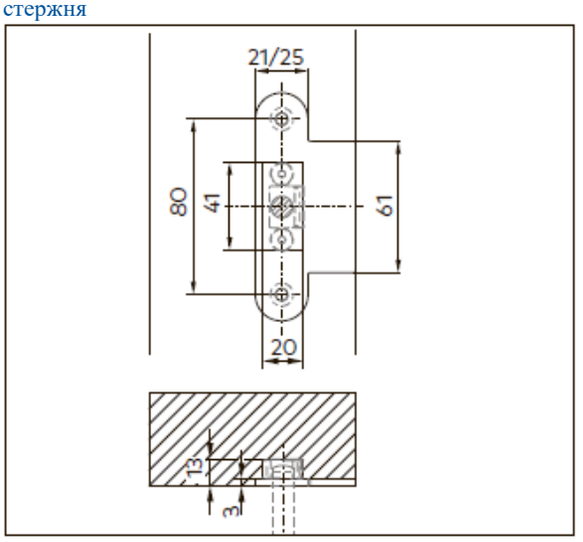

Рис. 27 Углубления для ответной планки для стержня

4.3.5 Подготовка дверного полотна к монтажу переключателя замка

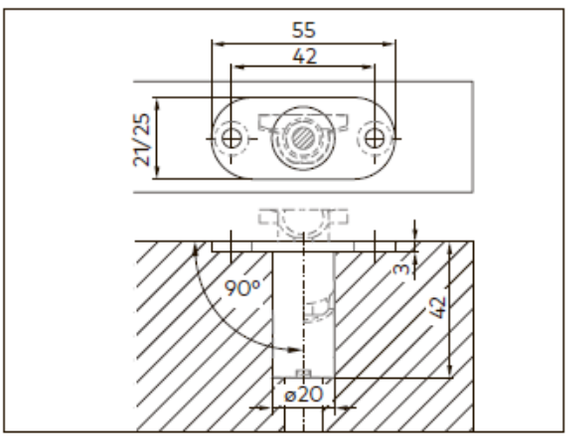

Рис. 28 Углубления для переключателя замка

4.3.6 Подготовка дверного полотна к монтажу нижней направляющей стержня

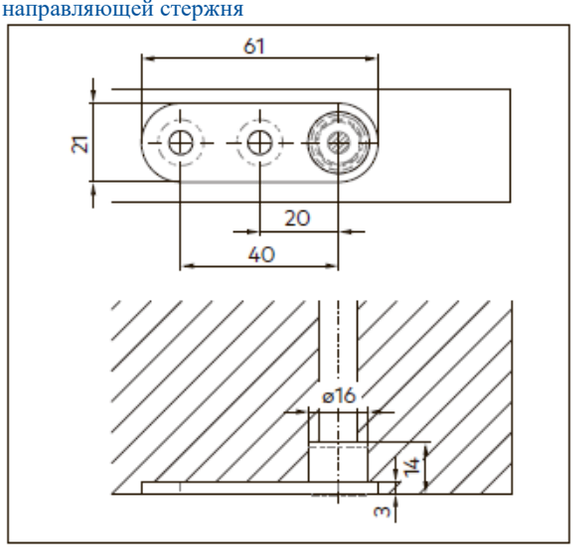

Рис. 29 Углубления для нижней направляющей стержня

4.4 Установите замки

4.4.1 Установка замка для профильных дверей

1. Отрегулируйте лицевую планку (рис. 30).

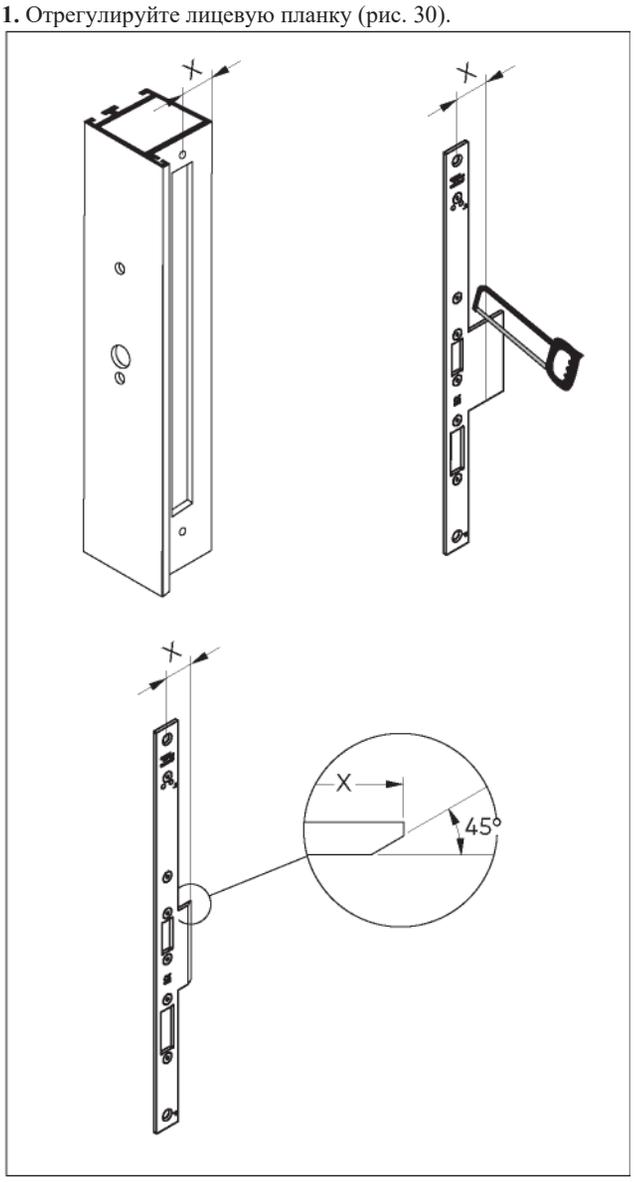

Рис. 30 Размеры и регулировки

2. При необходимости привинтите лицевую планку к замку с усилием 1,5 Н·м (рис. 31).

Примечание

Используйте только прилагаемые самоконтрящиеся винты. Если эти винты вывинтятся, их следует заменить новыми самоконтрящимися винтами.

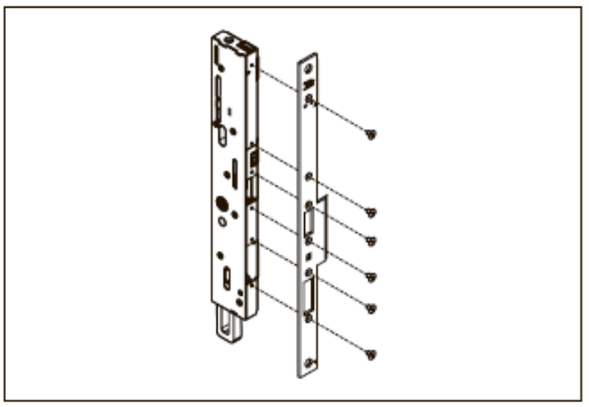

Рис. 31 Привинчивание лицевой планки

3. Втяните соединительный кабель SVP-A 1100/2100 и присоедините к замку (рис. 32).

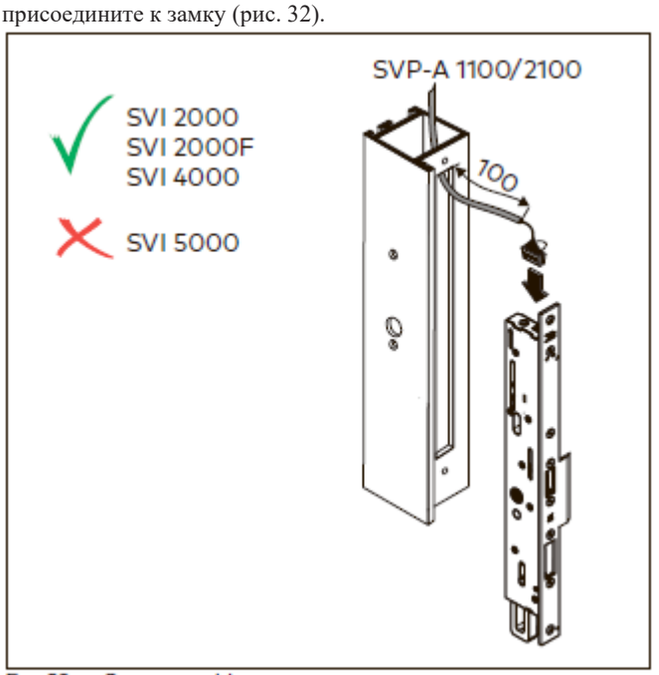

Рис. 32 Подключение кабеля

4. Вставьте замок в углубление в дверном полотне (рис. 33).

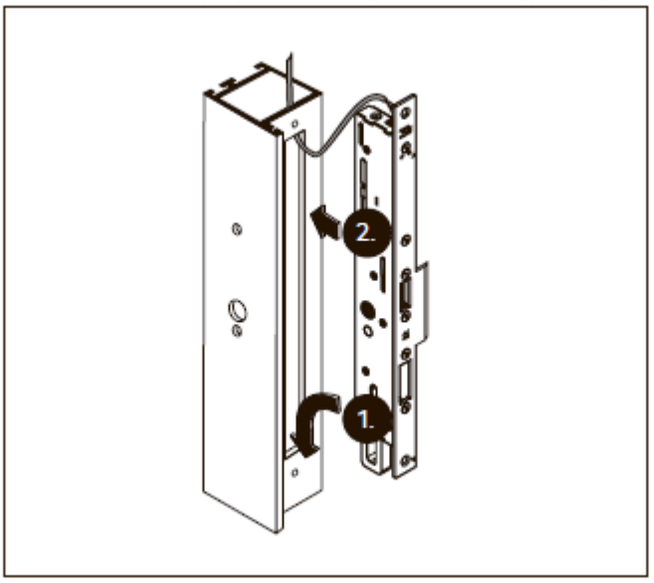

Рис. 33 Вставка замка

5. Надежно привинтите замок (рис. 34)

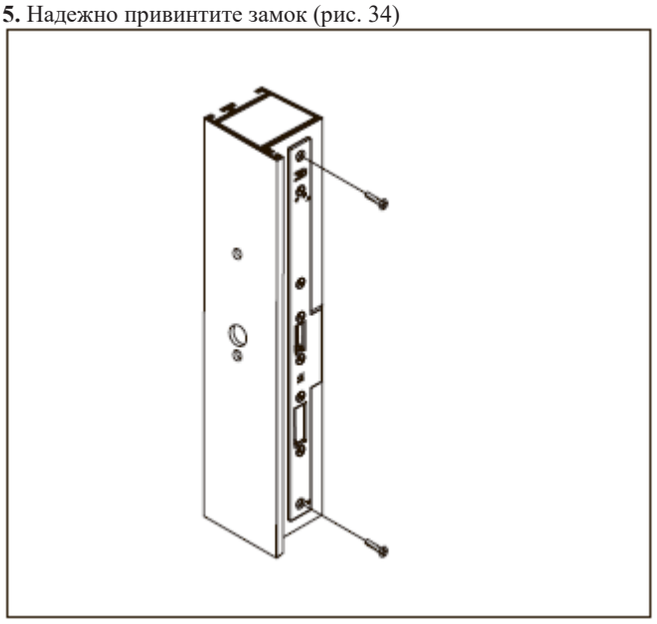

Рис. 34 Привинчивание замка

4.4.2 Установка замка для сплошных дверей

1. Отрегулируйте лицевую планку (рис. 35).

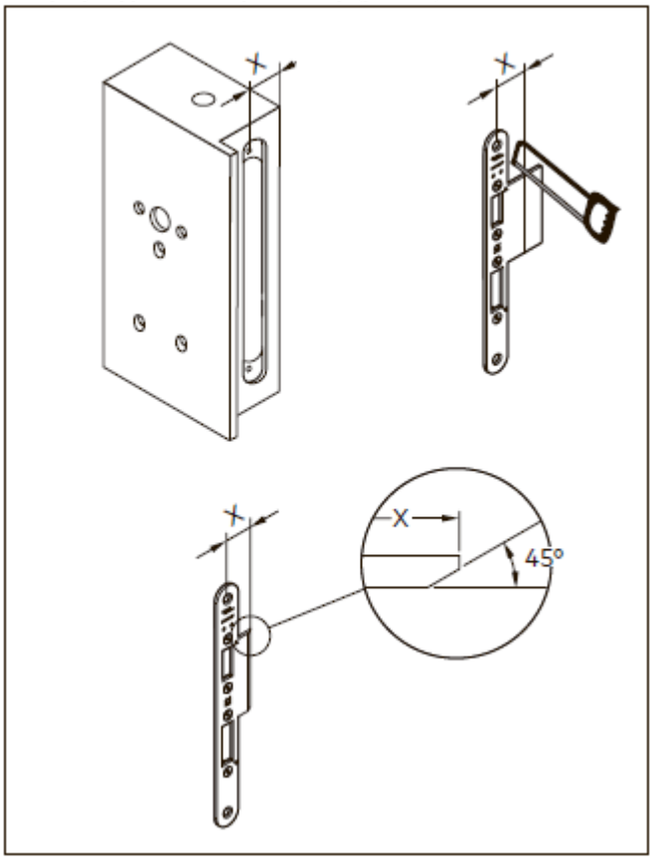

Рис. 35 Размеры и регулировки

2. При необходимости привинтите лицевую планку к замку (рис. 36) с усилием 1 Н·м в соответствии с направлением открывания двери DIN.

Примечание

Используйте только прилагаемые самоконтрящиеся винты. Если эти винты вывинтятся, их следует заменить новыми самоконтрящимися винтами.

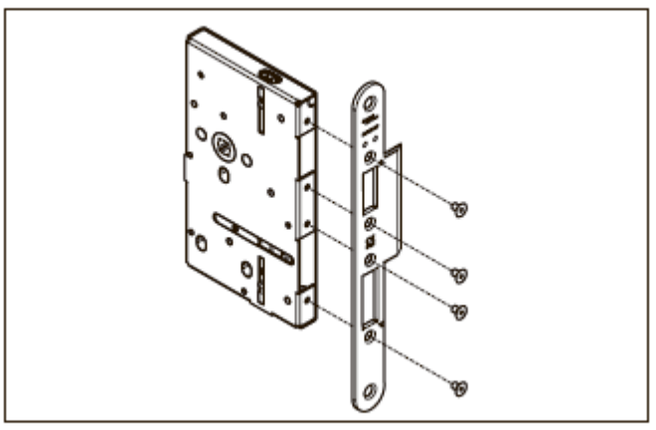

Рис. 36 Привинчивание лицевой планки

ОСТОРОЖНО

Опасность для жизни по причине заклинивания двери.
Неправильное расположение шпингалета в верхней части замка может помешать надежному открыванию двери!
• При необходимости измените положение винта при завинчивании шпингалета.

3. Полностью вывинтите один из установочных винтов в верхней части замка (рис. 37). Позднее шпингалет следует завинтить в эту позицию.

Примечание

Установочные винты покрыты защитным герметиком, поэтому их сложнее вывинчивать.

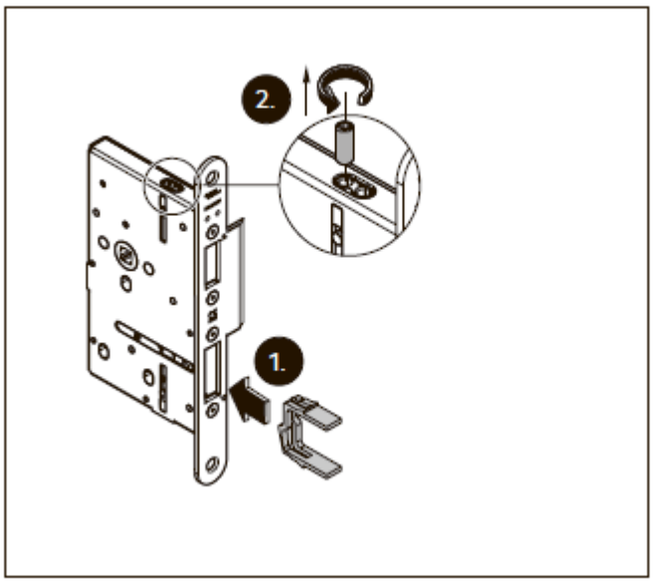

Рис. 37 Вывинчивание одного установочного винта

ВНИМАНИЕ

Риск материального ущерба по причине отсутствующего установочного винта.
Отсутствие установочного винта в верхней части замка может стать причиной повреждения замка!
• В обязательном порядке завинчивайте установочный винт обратно в замок.

4. Чтобы при необходимости изменить позицию завинчивания шпингалета, вывинтите установочный винт в верхней части замка из одного просверленного отверстия и завинтите в другое.

Примечание

При необходимости нанесите защитный герметик на установочный винт.

5. Втяните соединительный кабель SVP-A 1100/2100 и присоедините к замку (рис. 38).

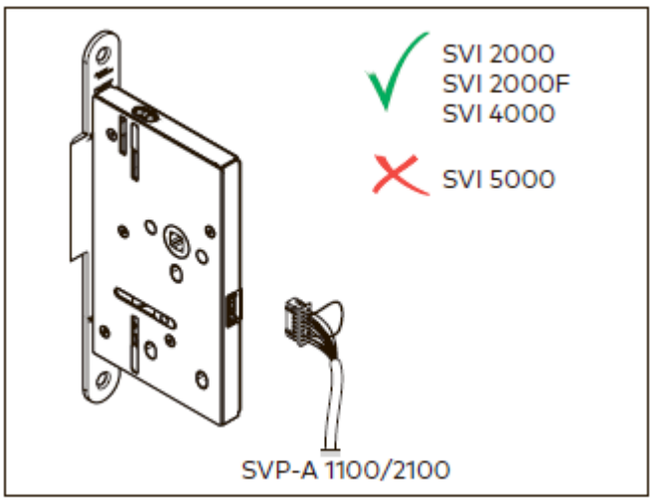

Рис. 38 Подключение кабеля

6. Вставьте дверной замок в углубление в дверном полотне (рис. 39).

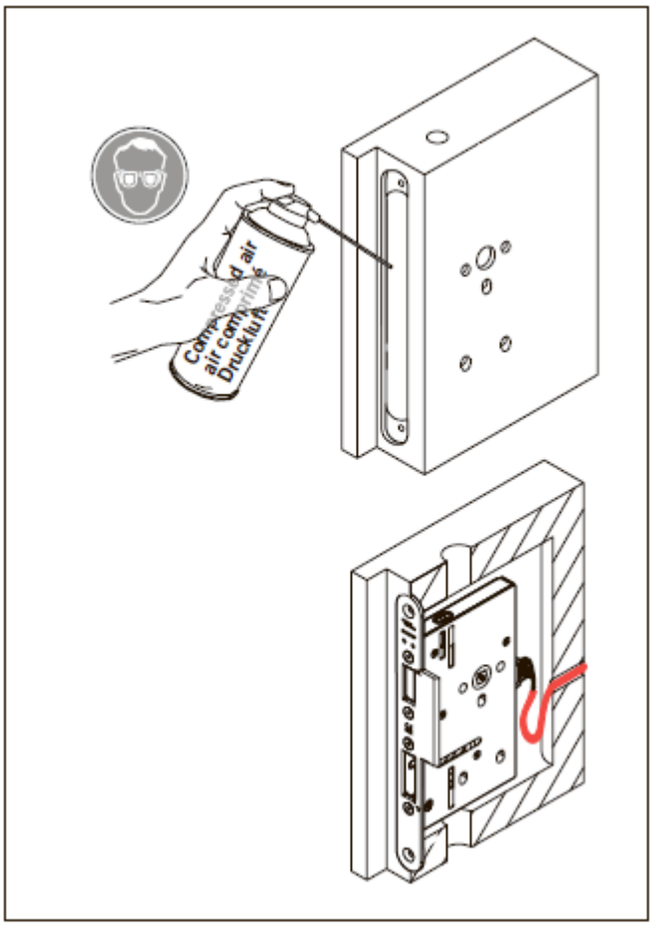

Рис. 39 Вставка дверного замка

7. Надежно привинтите замок (рис. 40).

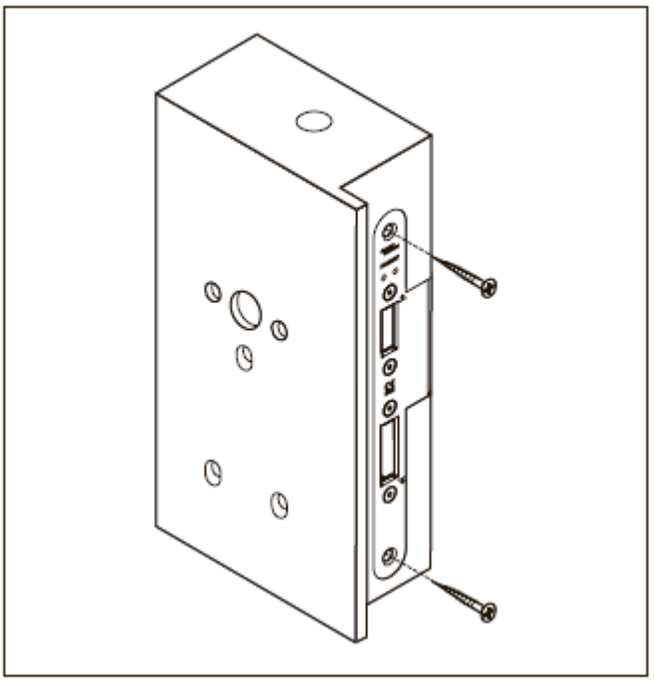

Рис. 40 Привинчивание замка

4.5 Установка пассивной дверной створки

Примечание

• Подлежащие монтажу детали включены в другие необходимые комплекты.
• Соблюдайте последовательность монтажа. Перед монтажом собранной пассивной дверной створки полностью установите шпингалеты.

4.5.1 Монтаж шпингалета

1. Снимите распорки со стержня в соответствии с необходимой предварительной нагрузкой. Указанные далее значения применимы к распоркам (рис. 41), оставшимся на стержне.

Высота двери в м	Количество распорок
2–2,55	0
2,55–2,85 *	1
2,85–3,15 *	2
3,15–3,50 *	3

* Особый размер

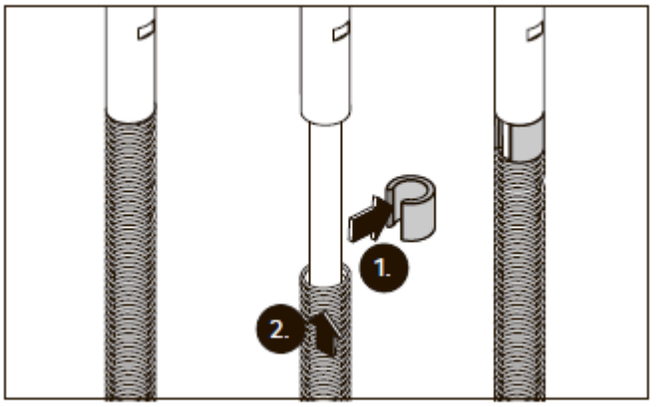

Рис. 41 Установка распорок

2. Вставьте переключатель замка в верхнюю часть двери, чтобы можно было определить размер X.

3. Определите и отметьте длину верхнего шпингалета (рис. 42).

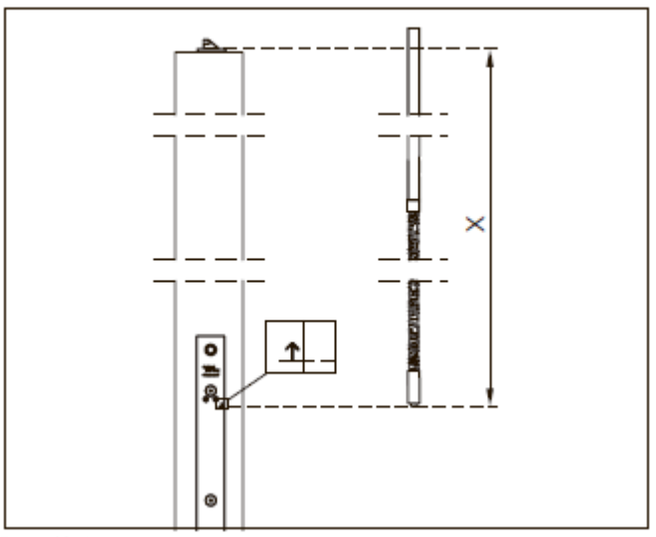

Рис. 42 Определение длины верхнего шпингалета

4. Определите и отметьте длину нижнего шпингалета (рис. 43).

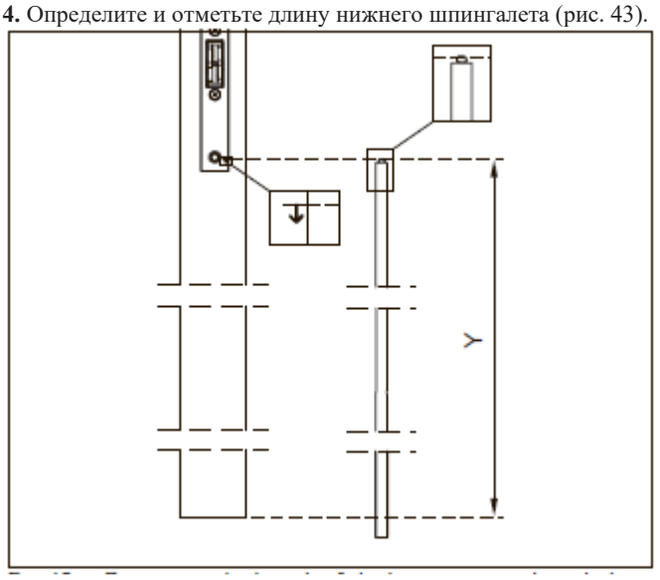

Рис. 43 Определение длины нижнего шпингалета

Примечание

Способ определения альтернативной длины стержня с помощью центральной гайки см. в разделе 10.

5. Укоротите длину двух шпингалетов до определенной длины и снимите заусенцы.
6. Вставьте пластиковую заглушку до упора в верхний шпингалет (рис. 44).

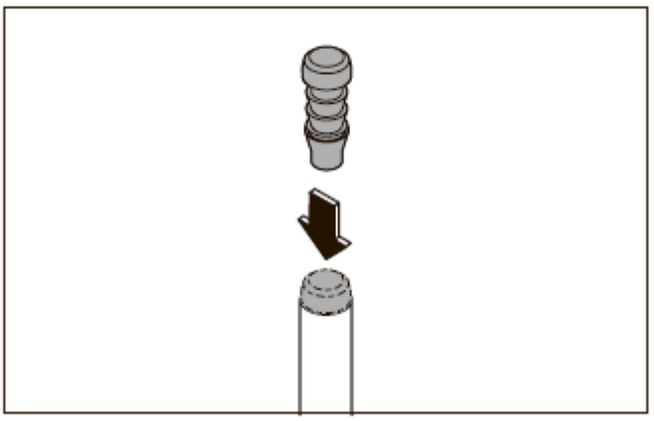

Рис. 44 Вставка пластиковой заглушки

7. Вставьте зажим замка в замок SVI (рис. 45).

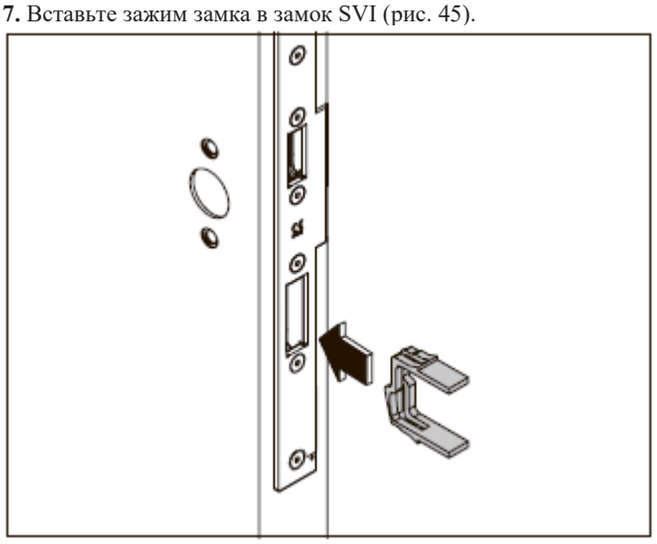

Рис. 45 Вставка зажима замка

8. Установите нижнюю направляющую для шпингалета в пассивную дверную створку (рис. 46).

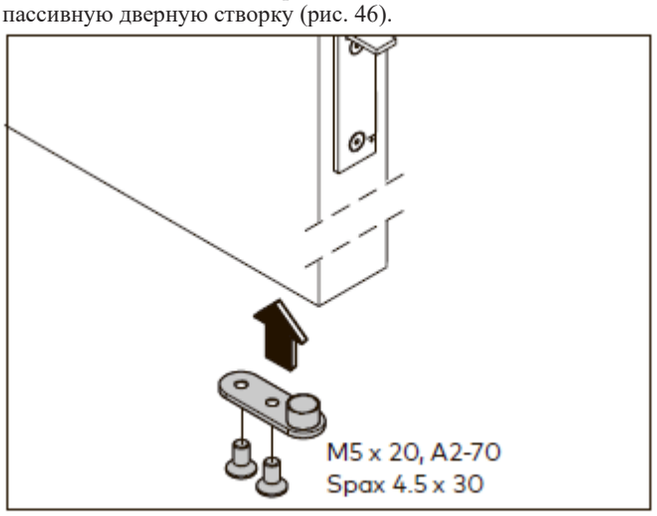

Рис. 46 Установка нижней направляющей

9. Вставьте верхний шпингалет в пассивную дверную створку и завинтите его в замок от руки до упора (рис. 47), чтобы шпингалет можно было отрегулировать позднее.

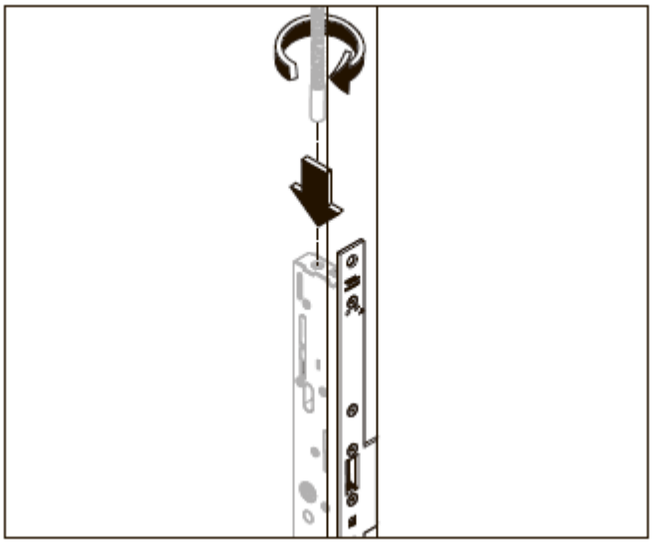

Рис. 47 Завинчивание верхнего шпингалета

10. Вставьте нижний шпингалет в пассивную створку двери и завинтите его в замок с усилием 3,5 Н·м (рис. 48).

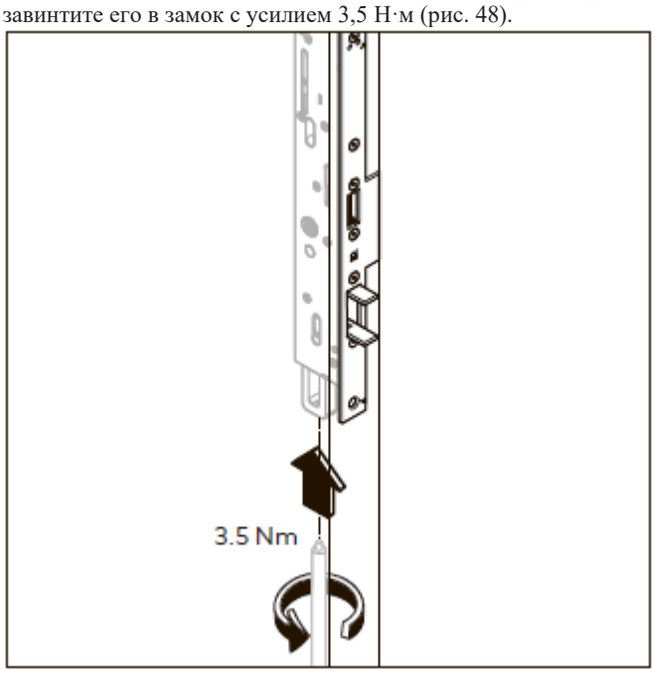

3,5 Н·м
Рис. 48 Завинчивание нижнего шпингалета

11. Извлеките зажим замка (вставленный в шаге 6) из замка SVI.
12. Установите переключатель замка в верхней части пассивной дверной створки, чтобы наклонная поверхность смотрела на дверную раму (рис. 49).

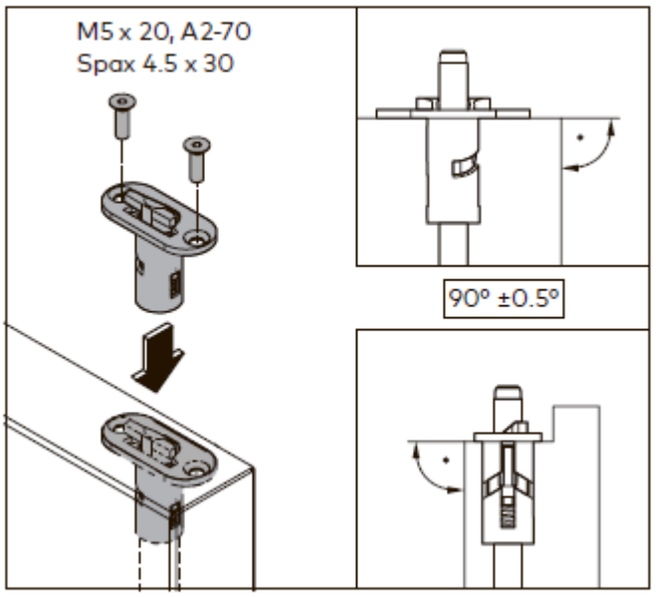

Рис. 49 Установка переключателя замка

13. Проверка работоспособности: приведите в действие переключатель замка и проверьте, выдвигается ли стержень (рис. 50).

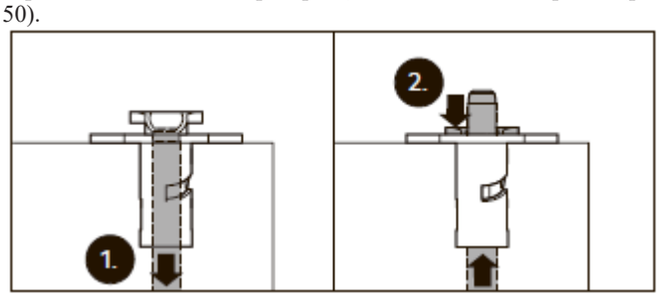

Рис. 50 Проверка работоспособности

14. Приведите замок в действие, чтобы втянуть шпингалеты.

15. Установите пассивную дверную створку и выровняйте ее в дверной раме (рис. 18).

16. Установите на пол ответную планку для нижнего шпингалета (рис. 51).

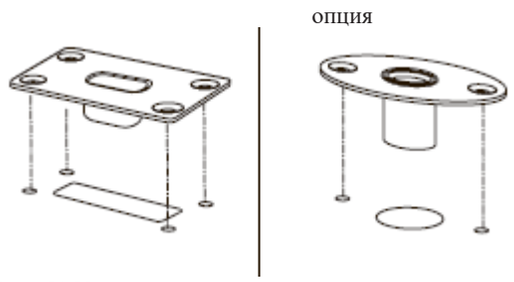

Рис. 51 Установка ответной планки

17. Отрегулируйте ответную планку для стержня (рис. 52).

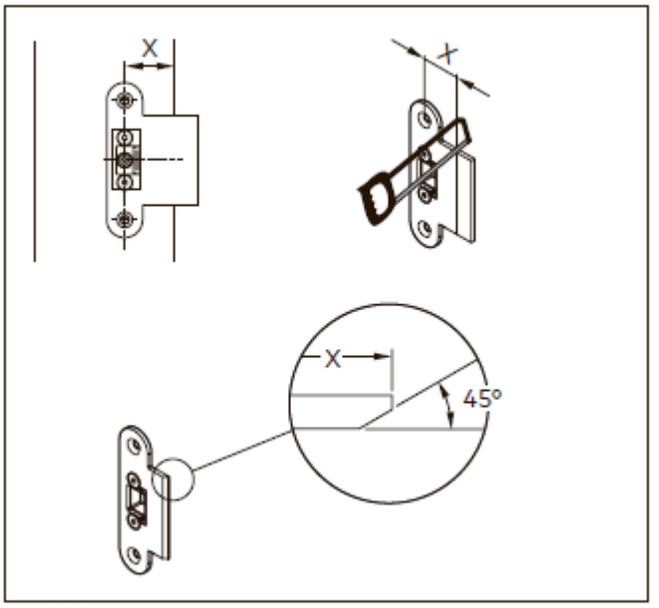

Рис. 52 Размеры и регулировки

18. Установите в дверную рамку ответную планку для верхнего шпингалета (рис. 53).

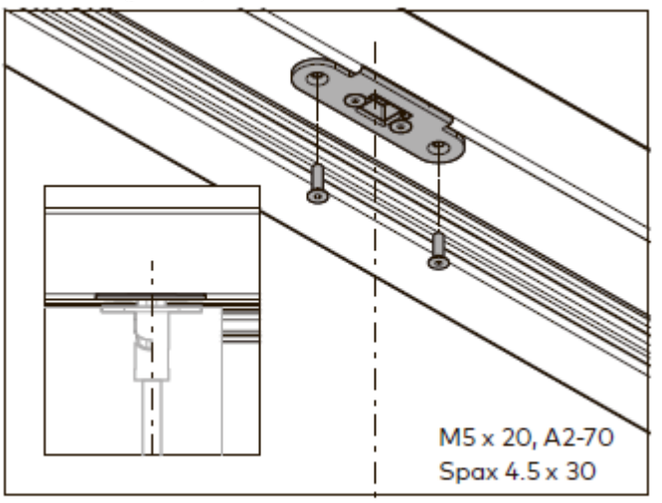

Рис. 53 Установка ответной планки для стержня

4.5.2 Регулировка верхнего шпингалета

1. Снова разберите переключатель замка.

2. Приведите замок в действие или полностью втолкните верхний шпингалет в замок.

3. Откройте пассивную дверную створку.

4. Полностью присоедините регулировочный инструмент гладкой стороной к шпингалету (рис. 54).

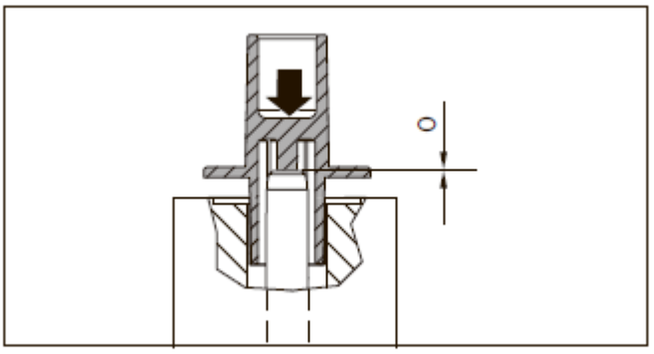

Рис. 54 Полное присоединение регулировочного инструмента

5. Переместите пассивную створку двери в направлении закрывания и проверьте зазор между регулировочным инструментом и ответной планкой для стержня в дверной раме.

6. Отрегулируйте шпингалет, вывинчивая его, чтобы воротник регулировочного инструмента был заподлицо с ответной планкой для стержня.

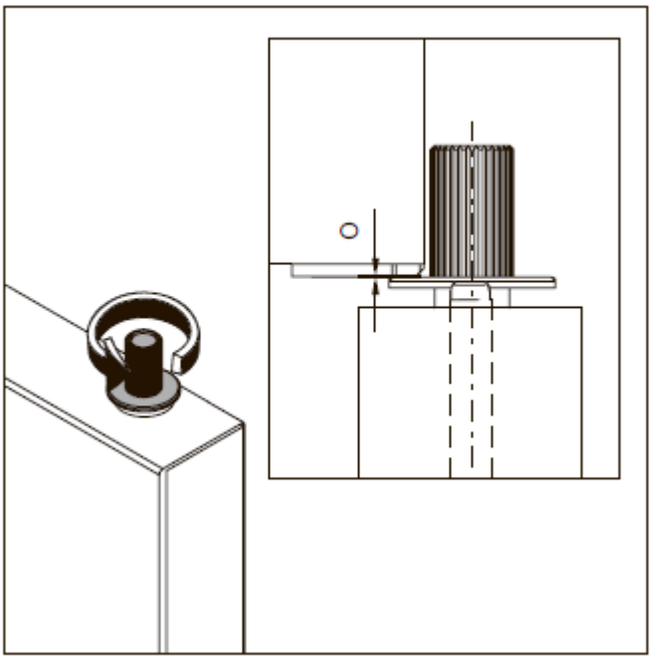

Рис. 55 Пластина на средней части регулировочного инструмента заподлицо с ответной планкой для стержня.

7. Снимите регулировочный инструмент с верхнего шпингалета.

8. Снова установите переключатель замка в верхней части пассивной створки, чтобы наклонная поверхность смотрела на дверную раму (рис. 49).

4.6 Фиксирование верхнего шпингалета

Примечание

Используйте прилагаемый инструмент для настройки крутящего момента только один раз. После этого он перестанет работать.

4.6.1 Замок для профильных дверей

1. Приведите замок в действие, чтобы втянуть шпингалеты.

2. Закрепите верхний шпингалет через просверленное отверстие в лицевой планке с усилием 1,3 Н·м (рис. 56).

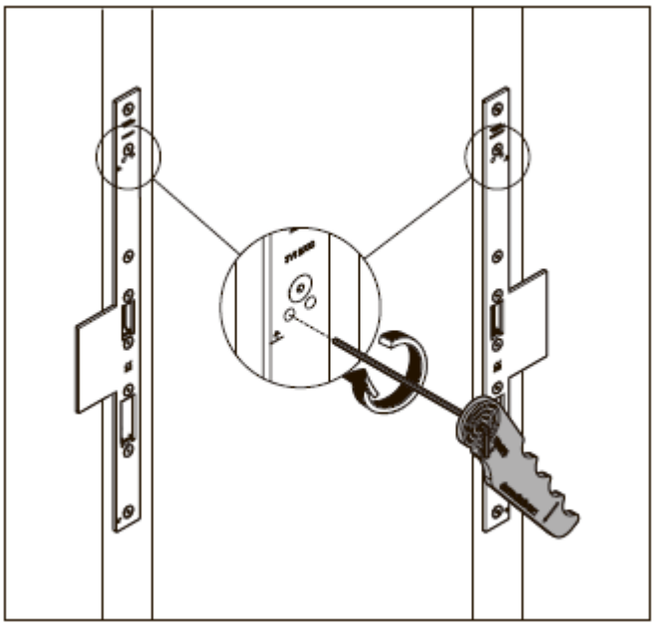

Рис. 56 Фиксирование шпингалета

3. Снимите наклейку 27115101140 с лицевой планки.

4.6.2 Замок для сплошных дверей

1. Закройте пассивную дверную створку, чтобы шпингалеты были выдвинуты.

2. Закрепите верхний шпингалет через просверленное отверстие в лицевой планке с усилием 1,3 Н·м (рис. 57).

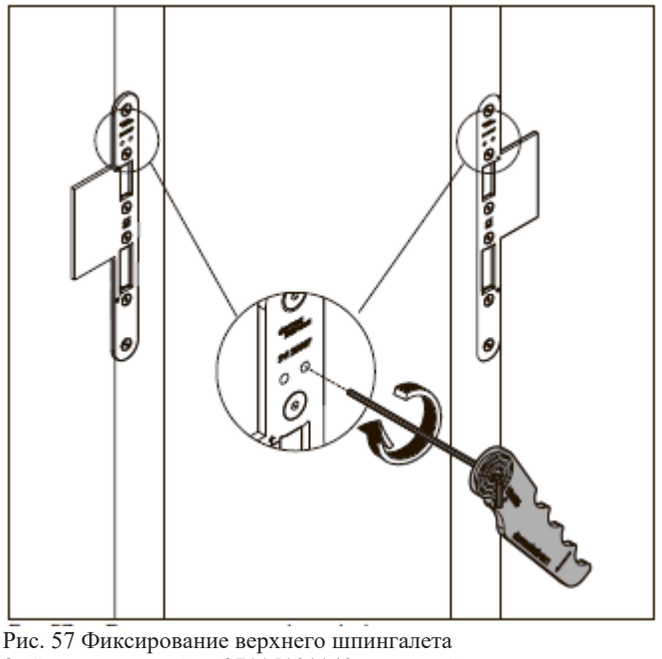

Рис. 57 Фиксирование верхнего шпингалета

3. Снимите наклейку 27115101140 с лицевой планки.

4.7 Монтаж активной дверной створки

Примечание

• Соблюдайте применимые документы на замок SVA.

4.8 Монтаж фурнитуры

Примечание

• Соблюдайте применимые документы на фурнитуру.
• Фурнитура от других производителей должна соответствовать целевому использованию.

1. Установите фурнитуру (дверная ручка, нажимная штанга или ручка-скоба(кноб)).

2. Проверьте работоспособность фурнитуры.

5 Дисплеи

5.1 Светодиодный дисплей

В замках SVI 2000/2000F цветные световые сигналы в области вокруг держателя ригеля указывают на общую готовность к работе. Кроме того, светодиодный дисплей отображает сообщения об ошибках.
(см. «9 Сообщения об ошибках» на стр. 2323).

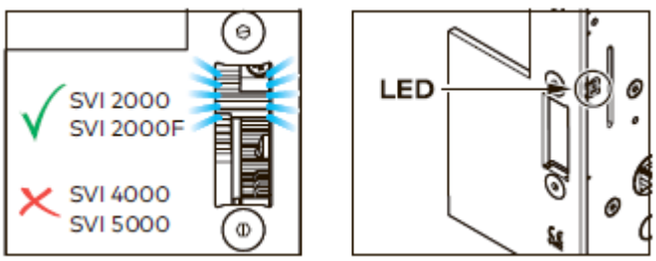

Рис. 58 Светодиодный дисплей в держателе ригеля

Светодиодный дисплей	Цвет	Продолжительность
Готовность к работе		2 000 мс

6 Испытание встроенного модуля резервного питания SVA 2000F

Испытание встроенного модуля резервного питания проводится через 5 минут после включения электропитания, а затем каждые 48 часов. Если испытание завершилось ошибкой, в соответствии с сообщениями об ошибках (см. раздел 9) мигающий код будет отображен один раз. Затем испытание проводится второй раз еще через 5 минут. Если испытание по-прежнему безуспешно, мигающий код будет отображаться постоянно.

7. Назначение контактов SVI 2000(F)

	Цвета кабеля SVP-A 1100/2100	Подключение
КОНТАКТ 1	черный	GND
КОНТАКТ 2	красный	-
КОНТАКТ 3	белый	+24 В пост. т.
КОНТАКТ 4		-
КОНТАКТ 5	коричневый	-
КОНТАКТ 6	фиолетовый	Заперто, вывод переключается на контакт GND (земля), 30 мА при макс. 30 В пост. т.
КОНТАКТ 7	красный/синий	-
КОНТАКТ 8	синий	
КОНТАКТ 9	зеленый	-
КОНТАКТ 10	розовый/серый	Контакт ригеля*
КОНТАКТ 11	желтый	Контакт ригеля*
КОНТАКТ 12		-
КОНТАКТ 13	Серый	RS485 N
КОНТАКТ 14	Розовый	RS485 P

* только для специальных позиций

8. Завершение монтажа

1. Проверьте все зазоры. При необходимости отрегулируйте дверную створку в дверной раме (рис. 18).

2. Убедитесь, что все прилагаемые детали были установлены и что не внесены последующие модификации или установлены дополнительные запорные устройства.

3. Убедитесь, что точки запирания не заблокированы.

4. При необходимости отрегулируйте верхний шпингалет. За оборот высота стержня изменяется на +0,8 мм.

Стержень полностью завинчен = зазор 2 мм до двери. Стержень вывинчен на 5 мм = зазор 7 мм до двери.

5. Динамометром измерьте и запишите усилие управления, необходимое для разблокирования замка двери аварийного выхода. Усилия управления могут быть макс. 70 Н для замка двери аварийного выхода согласно EN 179 и макс. 80 Н для замков эвакуационного выхода согласно EN 1125.

6. Очистите ответную планку.

7. Настоящее руководство следует передать оператору объекта и соблюдать требования к проведению регулярного технического обслуживания и регистрации выполненных мероприятий (см. раздел 8).

9. Сообщения об ошибках

Светодиодный дисплей	Причина	Способ устранения неполадки
	Электропитание вне допустимого предела (24 В пост. т. +/- 15 %)	Проверьте источник питания.
	Неисправна функция испытания резервного питания (только для SVA 2000F)	Обратитесь в службу сервисной поддержки компании dormakaba.
	Безуспешное отпирание/запирание.	Проверьте, не заблокирован ли ригель снаружи замка. Если нет, обратитесь в службу сервисной поддержки компании dormakaba.
	Общая ошибка	Отключите и снова включите электропитание двери. Если ошибка не устранена, обратитесь в службу сервисной поддержки компании dormakaba.
	Нарушено соединение шины SVA-SVI	Проверьте правильность прокладки проводки, особенно проводку замка SVA и SVI.

10. Определение альтернативной длины стержня

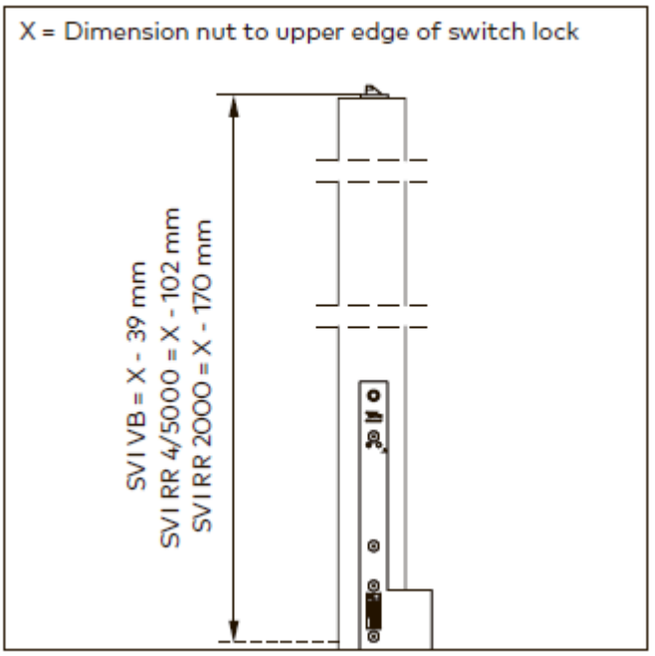

X = Размер от гайки до верхней кромки переключателя замка.
Рис. 59 Определение длины верхнего шпингалета

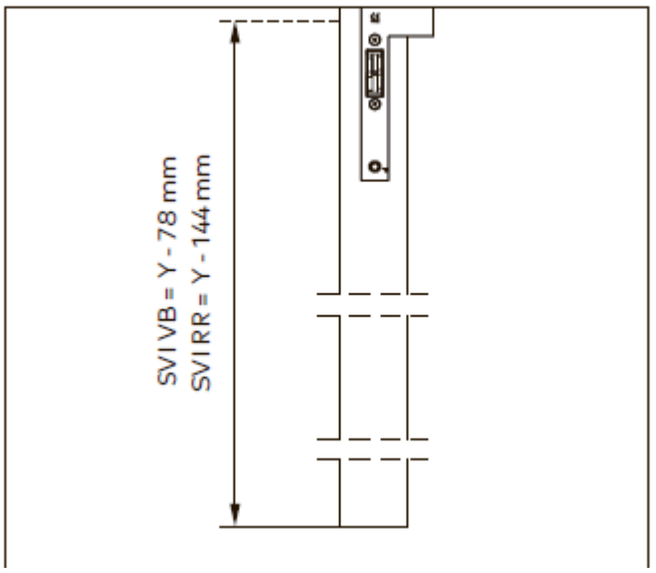

Y = Размер от гайки до нижней кромки двери
Рис. 60 Определение длины нижнего шпингалета

11. Техническое обслуживание

Чтобы гарантировать безопасность применения замка SVA/SVI, выполняйте следующие работы по техническому обслуживанию **не реже одного раза в месяц**.

1. Проверьте и приведите в действие все детали дверного замка. Убедитесь в их полной работоспособности.

2. Убедитесь, что все прилагаемые детали были установлены и что не внесены последующие модификации или установлены дополнительные запорные устройства.

3. Убедитесь, что точки запирания не заблокированы.

4. Динамометром измерьте и запишите усилие управления, необходимое для разблокирования замка двери аварийного выхода. Усилия управления могут быть макс. 70 Н для дверей аварийного выхода согласно EN 179 и макс. 80 Н для дверей эвакуационного выхода согласно EN 1125. Усилия управления не должны существенно измениться в сравнении с результатами измерения после первичного монтажа.

5. Очистите ответную планку.

6. Запишите дату проведения технического обслуживания, выполненные корректирующие меры и ФИО лица, выполнившего работы.

Примечание

Замки SVI для сплошных дверей смазаны постоянной сухой смазкой и покрытием со связующим.
• При необходимости допускается дополнительная смазка тефлоновым аэрозолем (не содержащим ацетона).

12. Демонтаж и утилизация

Разборка осуществляется в порядке, обратном последовательности монтажа.
Изделие запрещено утилизировать в качестве бытового мусора. Утилизируйте изделие безопасным для окружающей среды способом в предусмотренных пунктах приема и сбора отходов. См. нормативные предписания своей страны.

Перевод оригинального руководства подлежит изменению без уведомления.

ООО «дормакаба Евразия» Россия, Москва 117292, ул. Дмитрия Ульянова, 7а 8-800-250-15-76 www.dormakaba.ru