dormakaba



Инструкция по монтажу ручек MODENA

Инструкция по монтажу ручек MODENA на планке (модели 85/26, 92/26, 85/30 и 92/30)

1. Комплектация

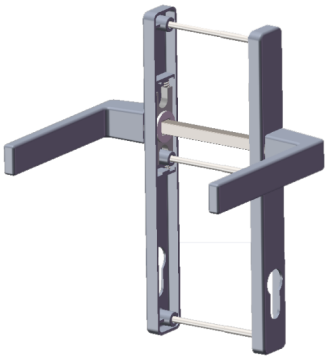



Ручка на планке - 1 пара
Шток размером 8*8*145 мм - 1 шт.
Винты М5*100 мм - 3 шт.
Заглушки винтов - 3 шт.

2. Последовательность монтажа

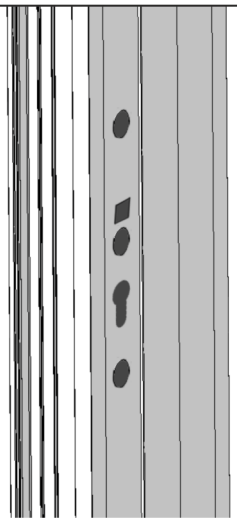

Шаг 1:
Просверлите отверстие под шток, отверстия под винты и отверстие под цилиндр в профиле дверного полотна (с обеих сторон)

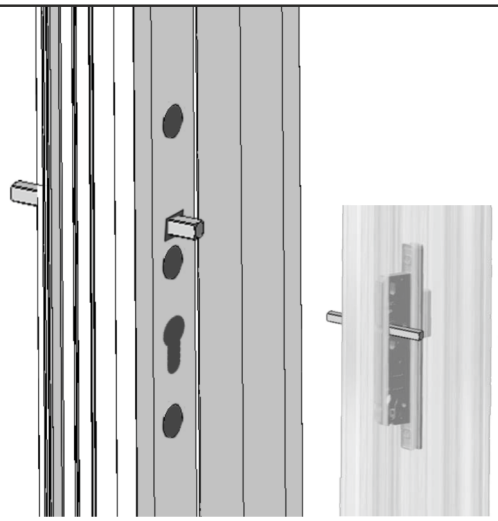

Шаг 2:
Установите корпус замка в профиль, затем вставьте шток в соответствующее отверстие.

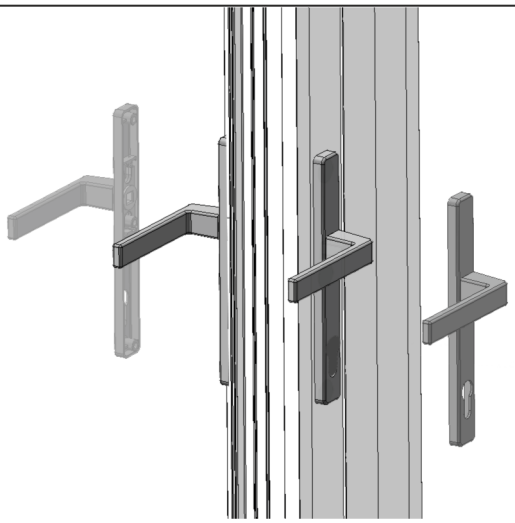

Шаг 3:
Установите ручку с помощью винта М5*100 мм (шток должен выступать над плоскостью полотна на 8-10 мм).

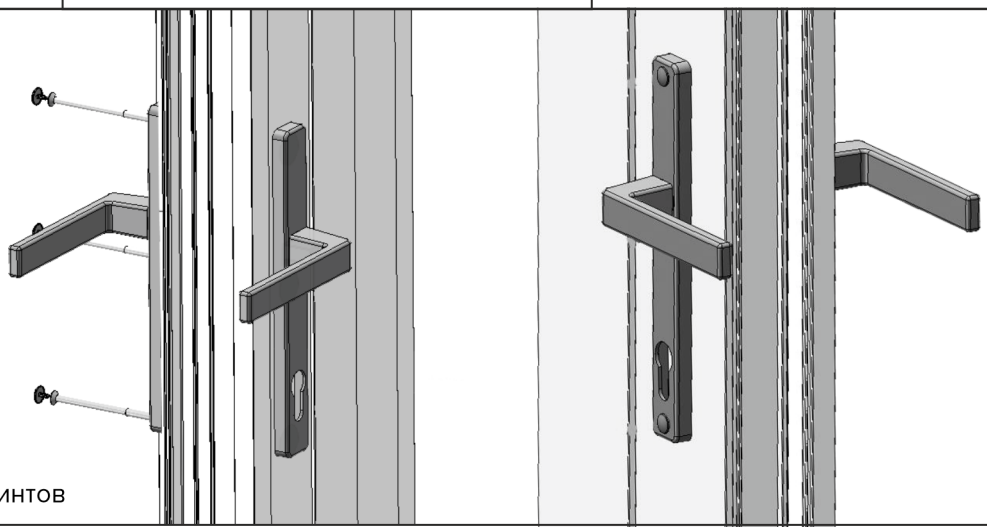

Шаг 4:
Установите заглушки винтов

Инструкция по монтажу ручек MODENA на прямоугольной розетке

1. Комплектация

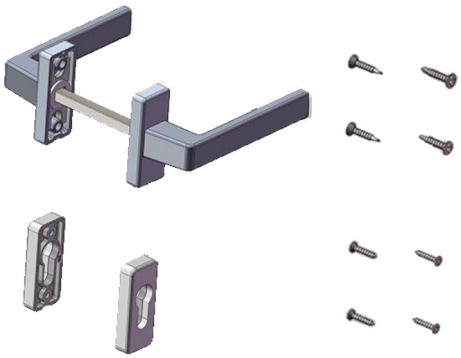

Ручка на прямоугольной розетке
(с декоративной накладкой)* - 1 пара
Винты - ST4.8*25 - 4 шт.
Накладка под цилиндр
(с декоративной накладкой)* - 1 пара
Винты ST3.0*20 - 4 шт.
Шток 8*8*145 мм - 1 шт.

2. Последовательность монтажа

Шаг 1:
Просверлите отверстие под шток, отверстия под винты и отверстие под цилиндр в профиле дверного полотна (с обеих сторон).

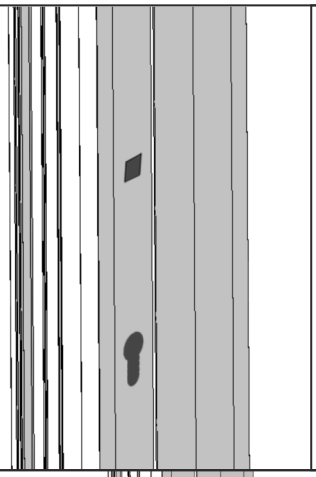

Шаг 2:
Установите корпус замка в профиль, затем вставьте шток в соответствующее отверстие.

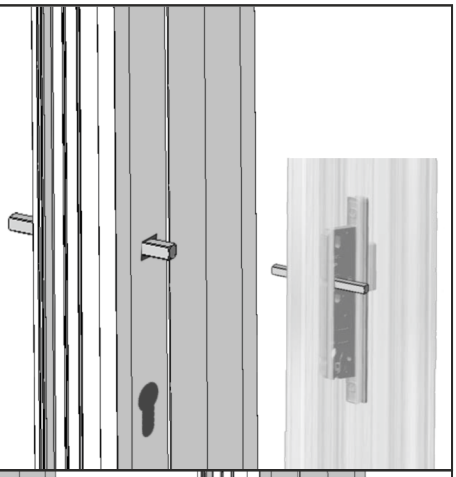

Шаг 3.
Установите ручку с помощью винта ST4.8*25 (шток должен выступать над плоскостью полотна на 8-10 мм) и установите накладку под цилиндр с помощью винта ST3.CT20

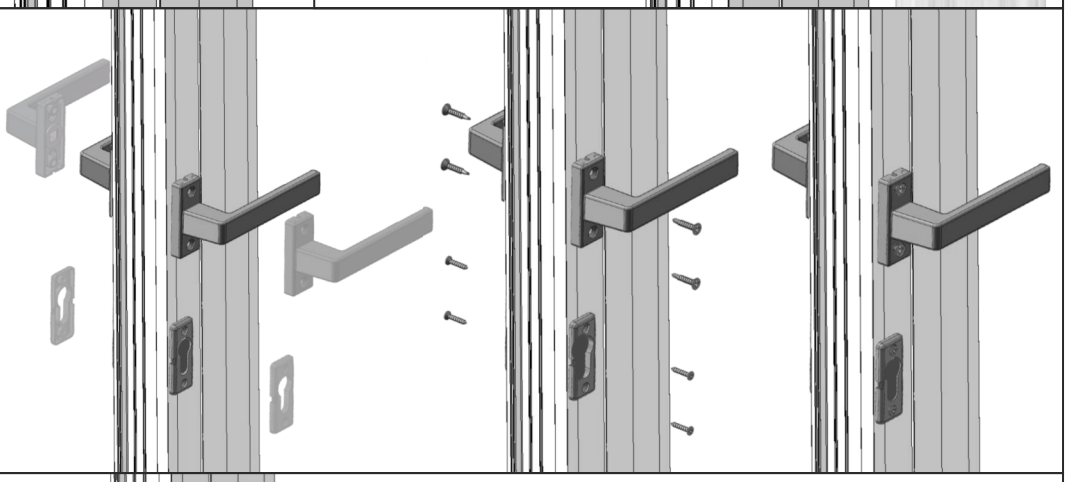

Шаг 4.
Установите декоративные накладки на основание ручки, накладки под цилиндр

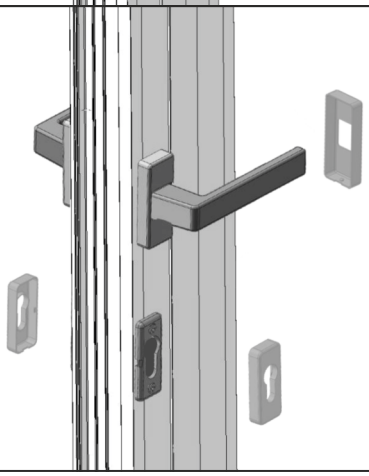

WN 05346351532, 12/16, PH Contur, D, x. DMS. xx/13
Могут быть внесены технические изменения без предварительного уведомления



Дверная техника



Входные дверные системы



Системы контроля доступа



Системы крепления стекла



Механические цилиндры



Сервисное обслуживание



Отельные системы

ООО“дормакаба Евразия”
117393, Россия, Москва,
ул. Академика Пилюгина, д.22
T: 8-800-250-15-76
www.dormakaba.ru



www.dormakaba.ru