dormakaba

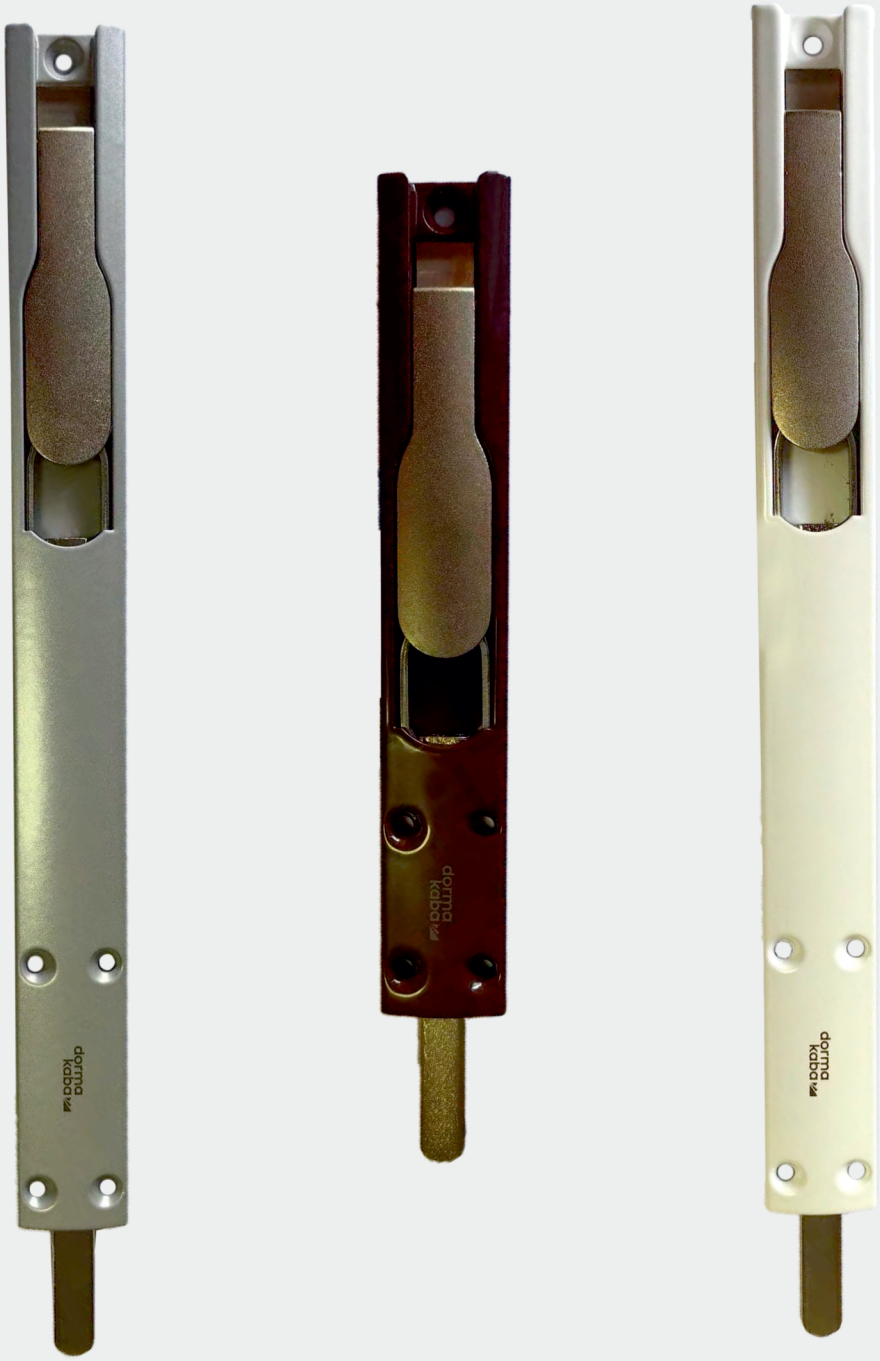

Шпингалеты AL-01 и AL-02

Руководство по монтажу

Инструкция по установке шпингалетов AL-01 и AL-02

Перечень изделий

1. Шпингалет AL-01 (длина: 140 мм)
   Для установки требуются винты ST3.5*22 * 5 шт.
   (не входят в комплект)



2. Шпингалет AL-02 (длина: 225 мм)
   Для установки требуются винты ST3.5*22 * 5 шт.
   (не входят в комплект)



3. Ответная планка DK-01
   Комплектация ответной планки DK-01:
   - Часть из цинкового сплава – 1 шт.
   - Пластиковая подкладка – 1 шт.
   - Винт ST4.8*35 – 2 шт.

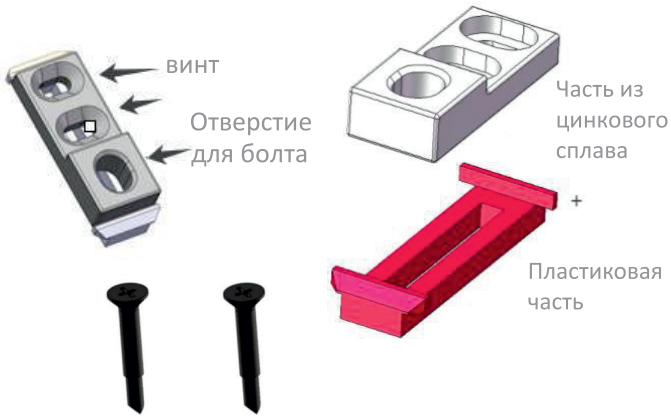

4. Ответная планка DK-02
   ST4.8*35 винт * 3 (входит в комплект)



Установка

1. Шпингалет AL-01 (140 мм)
   + ответная планка DK-01 — профили с евро пазом

   - Поместите ответную планку DK-01, (часть из цинкового сплава + пластиковая часть) в евро паз профиля дверной коробки, затем вставьте штифт 140 мм шпингалета в отверстие на ответной планке, шпингалет должен быть плотно прикреплен к пазу профиля дверного полотна, штифт шпингалета должен располагаться по центру отверстия в ответной планке.
   - Сделайте разметку положения шпингалета и ответной планки и зафиксируйте с помощью винтов.

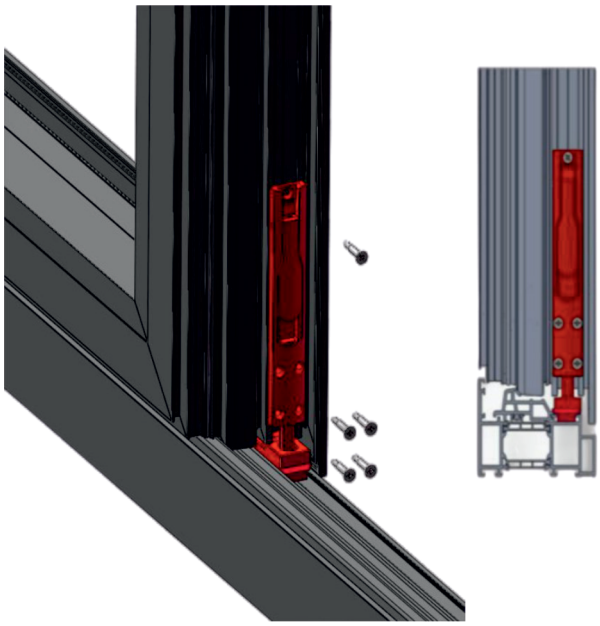

2. Шпингалет AL-02 (225 мм)
+ ответная часть DK-01 — профили с евро пазом

- Поместите ответную планку DK-01 (часть из цинкового сплава + пластиковая часть) в евро паз профиля дверной коробки, затем вставьте штифт 225 мм шпингалета в отверстие на ответной планке, шпингалет должен быть плотно прикреплен к пазу профиля дверного полотна, штифт шпингалета должен располагаться по центру отверстия в ответной планке.
- Сделайте разметку положения шпингалета и ответной планки и зафиксируйте с помощью винтов.

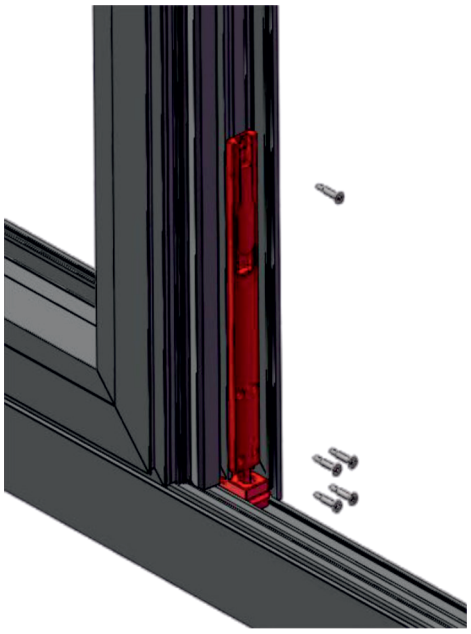

3. Шпингалет AL-01 (140 мм)
+ ответная планка (DK-02) — профили без евро паза

- Установите ответную планку (DK-02) на профиль дверной коробки, затем вставьте штифт 140 мм шпингалета в отверстие ответной планки, шпингалет должен плотно прилегать к пазу профиля дверного полотна, штифт шпингалета должен располагаться по центру отверстия в ответной планке. Необходимо просверлить одно отверстие (диаметром более 10 мм) на профиле под штифтом крепления шпингалета.
- Сделайте разметку положения шпингалета и ответной планки и зафиксируйте с помощью винтов.

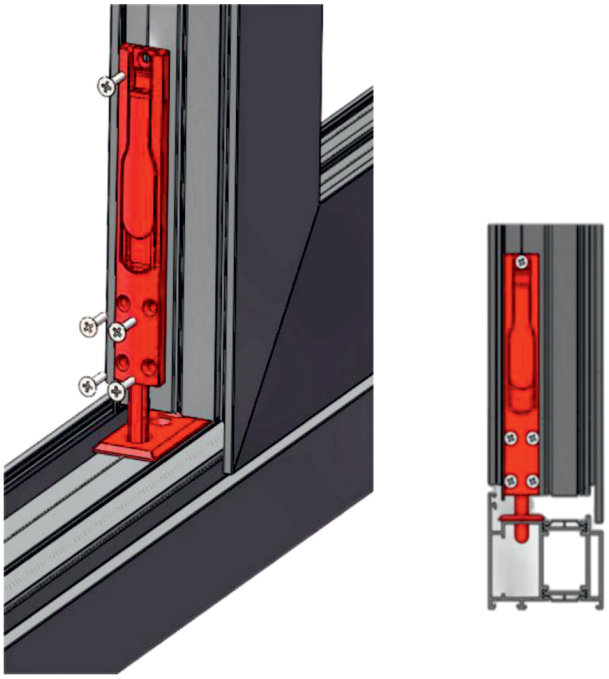

4. Шпингалет AL-02 (225 мм)
+ ответная планка DK-02 — профили без евро паза

- Установите ответную планку (DK-02) на профиль дверной коробки, затем вставьте штифт 225 мм шпингалета в отверстие ответной планки, шпингалет должен плотно прилегать к пазу профиля дверного полотна, штифт шпингалета должен располагаться по центру отверстия в ответной планке. Необходимо просверлить одно отверстие (диаметром более 10 мм) на профиле под штифтом крепления шпингалета.
- Сделайте разметку положения шпингалета и ответной планки и зафиксируйте с помощью винтов.

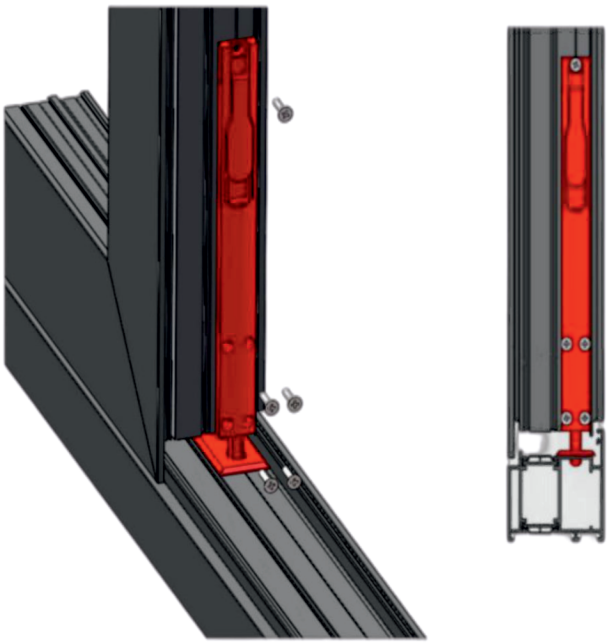

5. Шпингалет AL-01 (140 мм)
+ ответная планка DK-01
(только часть из цинкового сплава)
— профили без евро паза

- Установите ответную планку DK-01, (не используйте пластиковую часть, только часть из цинкового сплава) на профиль дверной коробки, затем вставьте штифт 140 мм шпингалета в отверстие ответной планки, шпингалет должен плотно прилегать к пазу профиля дверного полотна, штифт шпингалета должен располагаться по центру отверстия в ответной планке.
- Сделайте разметку положения шпингалета и ответной планки и зафиксируйте с помощью винтов.

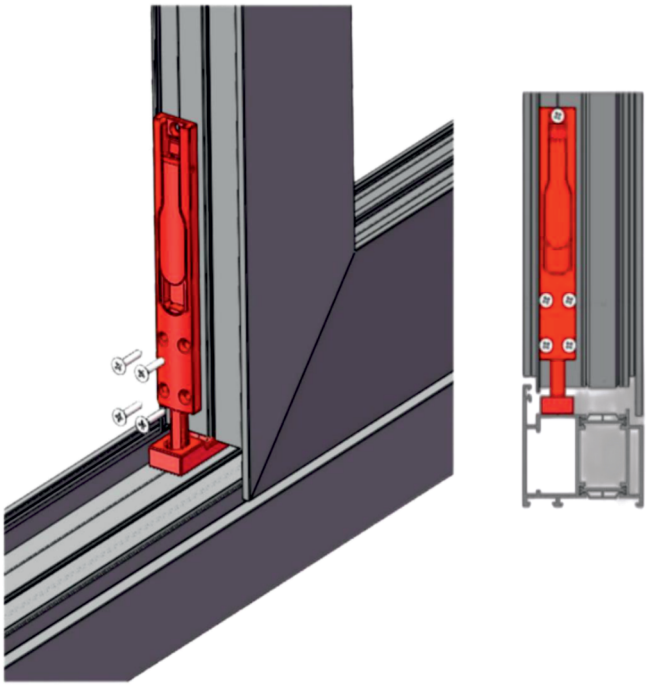

6. Шпингалет AL-02 (225 мм)
+ ответная планка DK-01
(только часть из цинкового сплава)
— профили без евро паза

- Установите ответную планку DK-01, (не используйте пластиковую часть, только часть из цинкового сплава) на профиль дверной коробки, затем вставьте штифт 225 мм шпингалета в отверстие ответной планки, шпингалет должен плотно прилегать к пазу профиля дверного полотна, штифт шпингалета должен располагаться по центру отверстия в ответной планке.
- Сделайте разметку положения шпингалета и ответной планки и зафиксируйте с помощью винтов.

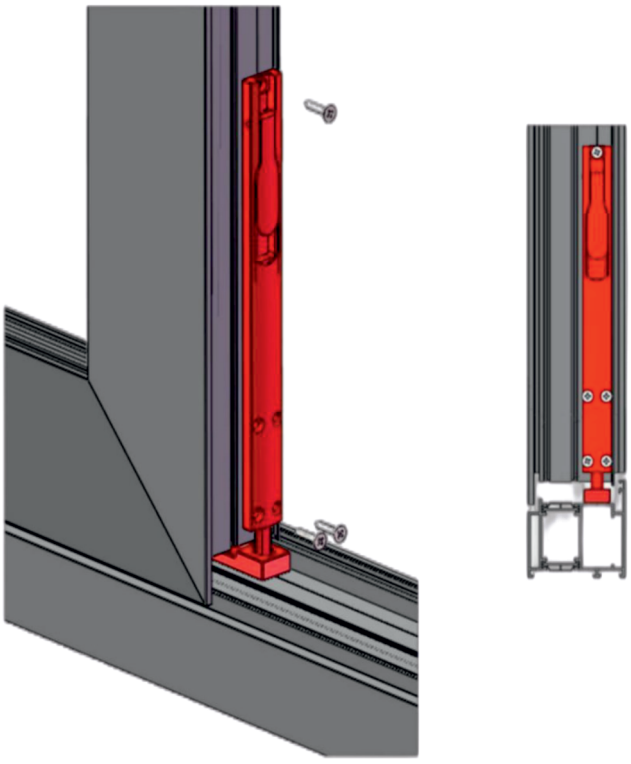

Авторское право © dormakaba 2024
Все права защищены.
Воспроизведение или использование какой-либо части настоящего документа в любой форме или любым способом
без предварительного письменного разрешения dormakaba Schweiz AG запрещено.
Все названия и логотипы сторонних продуктов и услуг являются собственностью соответствующих владельцев.

Возможно внесение изменений без предварительного уведомления.

ООО «дормакаба Евразия»
117393, Россия, Москва,
ул. Академика Пилюгина, д. 22
8-800-250-15-76
www.dormakaba.ru