dktech



Турникет-трипод

Easy Task 40

dktech

- Турникеты-триподы — это компактные и экономичные решения для обеспечения безопасности входов/выходов.
- Корпус изготовлен из матовой нержавеющей стали — прочного, жесткого, стойкого к коррозии, водонепроницаемого и долговечного материала.
- Барьер идеально подходит для установки как в помещениях, так и на улице.
- В турникете используется стандартный релейный сигнал, который может быть интегрирован с любой системой контроля доступа сторонних производителей (например, RFID, устройство считывания отпечатков пальцев и биометрических данных).
- Турникет имеет достаточное пространство, в котором можно установить внешнее устройство любого типа (например: дисплей, счетчик, считыватель, кнопка, картоприемник, монетоприемник, считыватель штрих-кодов/QR, колесико).
- В случае чрезвычайной ситуации горизонтальные преграждающие планки автоматически опускаются, обеспечивая свободный проход при отключении питания.
- Одновременно проходит только один человек.
- Подходит для зон с обычным пешеходным движением (например: парк, школа, фабрика, библиотека, кинотеатр, тренажерный зал).









dktech



Технические характеристики

№ модели	Easy Task 40
Тип	Турникет-трипод
Светодиодные индикаторы	Светодиодные индикаторы в верхней части: зеленая стрелка ➔ вход разрешен; красный крест × вход запрещен
Сертификация	Соответствие стандартам CE, RoHS
Средства связи	Беспотенциальный контакт, релейный сигнал, RS485
Материал каркаса	нержавеющая сталь 304
Размеры	1200 * 280 * 1000 мм
Масса нетто	50 кг/шт.
Ширина прохода	550 мм
Высота преграждающей планки	500 мм
Направление прохождения	Одно или два направления
Среднее число циклов между отказами	5 млн
Электропитание	220/110 В перем. тока, 50/60 Гц
Рабочее напряжение	24 В пост. тока
Потребляемая мощность	20 Вт
Рабочая температура, рабочая влажность	-15 ℃ – 60 ℃, 0-95% (без замерзания)
Класс IP	IP 65
Рабочая среда	В помещении и на улице (под навесом)
Пропускная способность	35 человек в минуту
Аварийная ситуация	Автоматическое открытие створки при отключении питания

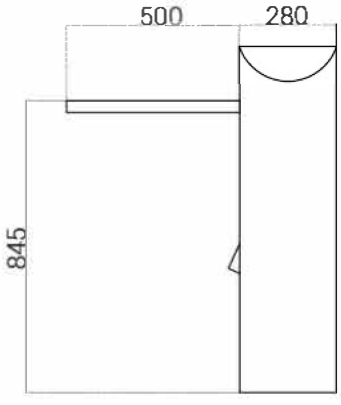

Вид спереди

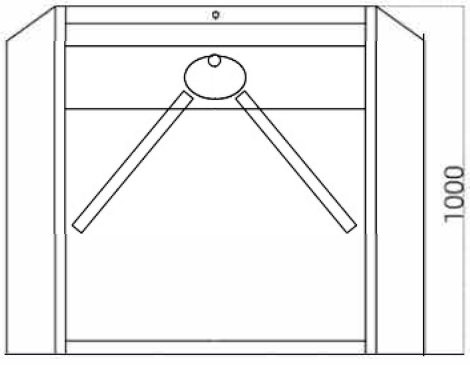

Вид сбоку

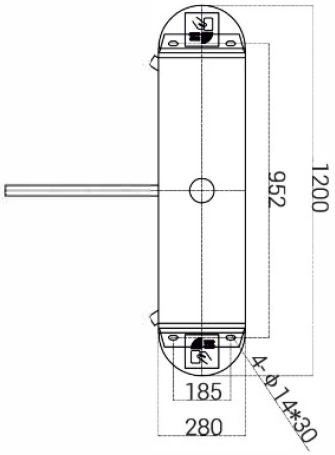

Вид сверху

dktech

ИНТЕГРАЦИЯ С ЛЮБЫМИ СИСТЕМАМИ КОНТРОЛЯ ДОСТУПА

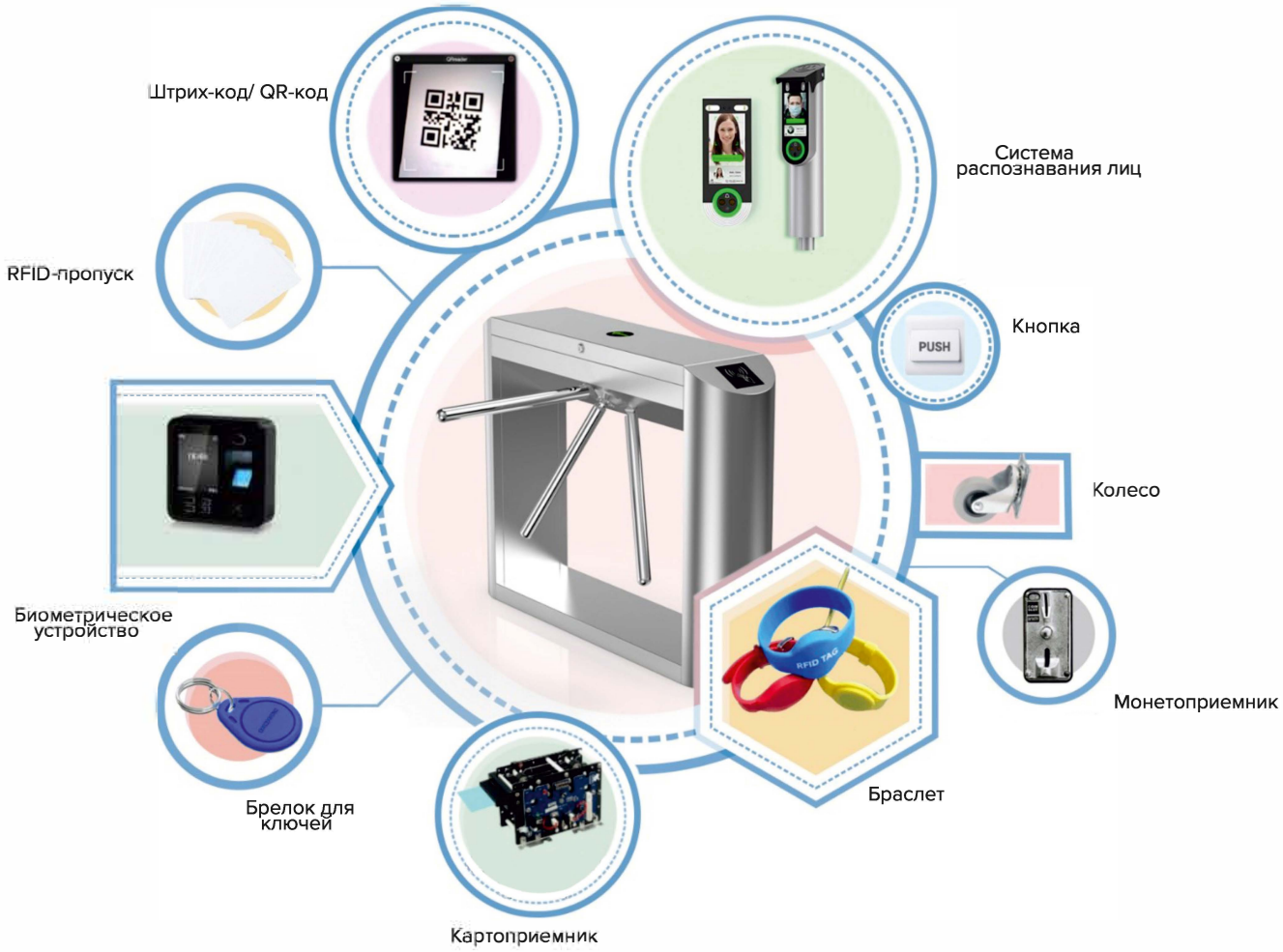

Распознавание лиц
Динамическое распознавание лиц, бесконтактные и современные решения

Сканер штрих-кодов/QR-кодов
Подключение к мини-ПК или контроллеру доступа для использования
Поддержка считывания штрих-кодов/QR-кодов с телефона или с бумажного носителя

RFID-пропуск
Все виды считывателей RFID-карт, в том числе Mifare, EM-карты, HID-карты, брелоки для ключей, браслеты...

Биометрическое устройство
Поддержка считывания отпечатков пальцев, RFID-карт, ввода паролей
Популярные и безопасные решения контроля доступа

Брелок для ключей
RFID-типа, в основном для использования в жилых помещениях

Картоприемник
Решение в основном для посетителей в парках, общественных зданиях

Браслет
RFID-типа, в основном для использования в плавательных бассейнах и спортзалах

Монетоприемник
Технология предназначена в основном для автобусных остановок и общественных туалетов

Колесо
Встраивается в турникет для перемещения/переноски

Кнопка
Выход путем свободного прохождения / нажатия кнопки

Сторонние системы контроля доступа
Все наши турникеты могут интегрироваться с любой сторонней системой контроля доступа

СХЕМА СИСТЕМНОЙ ИНТЕГРАЦИИ

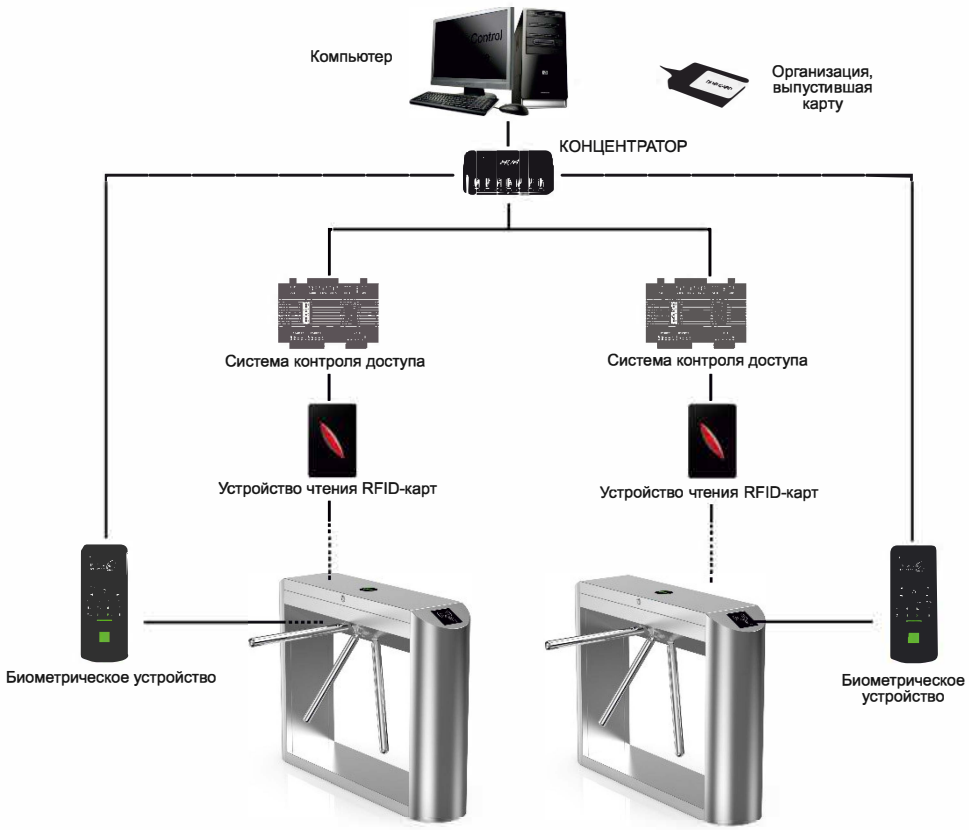

ПРИМЕЧАНИЕ:

- Плата турникета поддерживает работу с любыми релейными сигналами, а также поддерживает интеграцию с любой сторонней системой контроля доступа: RFID, БИОМЕТРИЯ, QR- или ШТРИХКОДЫ и т. д.
- Плата контроллера множественного доступа может быть подключена по протоколу TCP/IP через сетевой кабель, управление осуществляется центральным компьютером.
- Плата турникета также имеет выход RS232, который можно подключать к мини-ПК. Турникет открывается после получения компьютером простого кода, который подходит для сложных решений типа билетной системы.

Наиболее очевидным преимуществом является то, что за один раз через турникет может пройти только один человек, что позволяет предотвратить незаконное проникновение.



Одиночный проход

Двойной проход

Тройной проход