dormakaba



Шпингалеты AL-01 и AL-02

(торцевые дверные упоры)

10 000 циклов

240 часов

-40°C
+80°C

- **Количество циклов безотказной работы – 10000**
- **Коррозийная стойкость – 4 класс (240 часов в солевом тумане)**
- **Рабочие температуры от – 40 до +80°C**
- **Различные варианты установки**
- **Высокая прочность и долговечность**

Шпингалет AL-01 (длина: 140 мм)

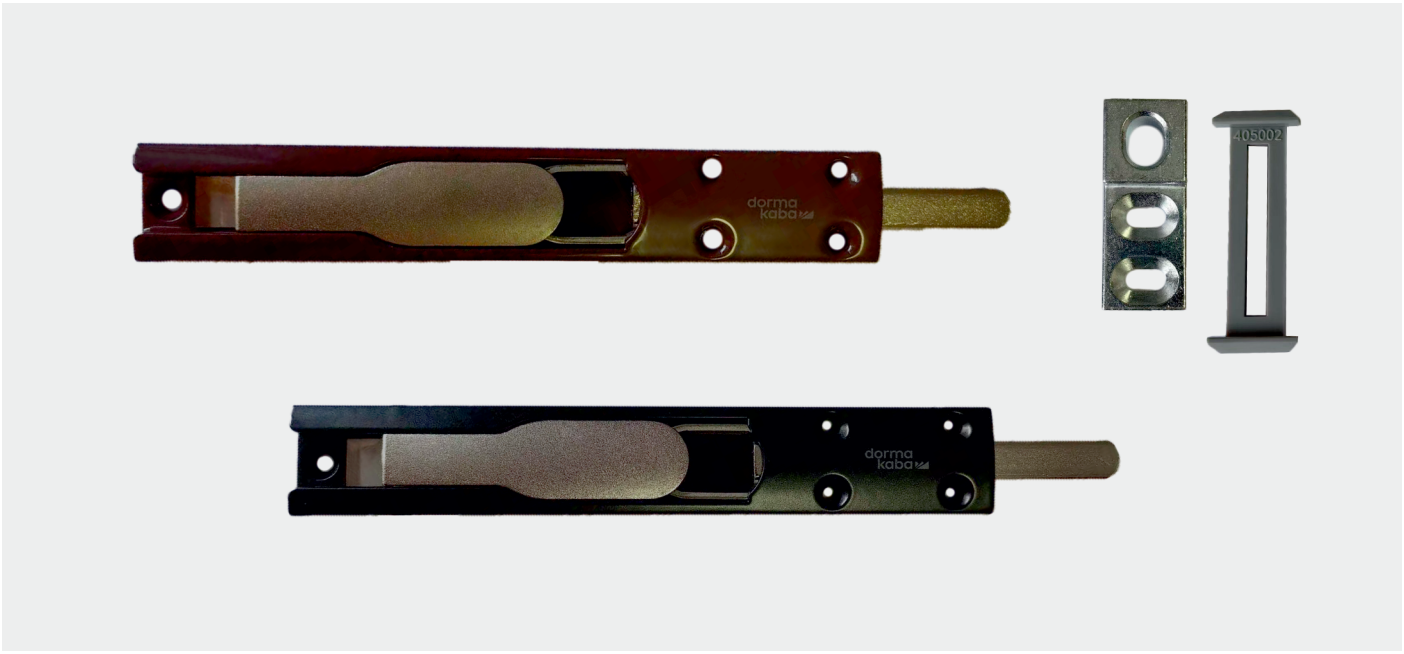

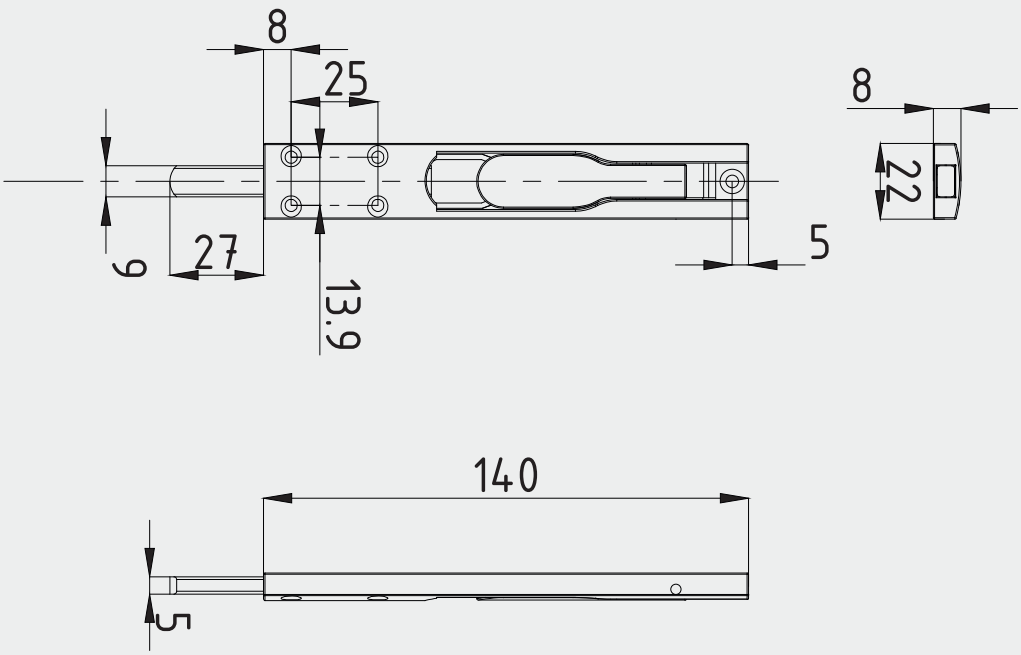

Шпингалет AL-02 (длина: 225 мм)



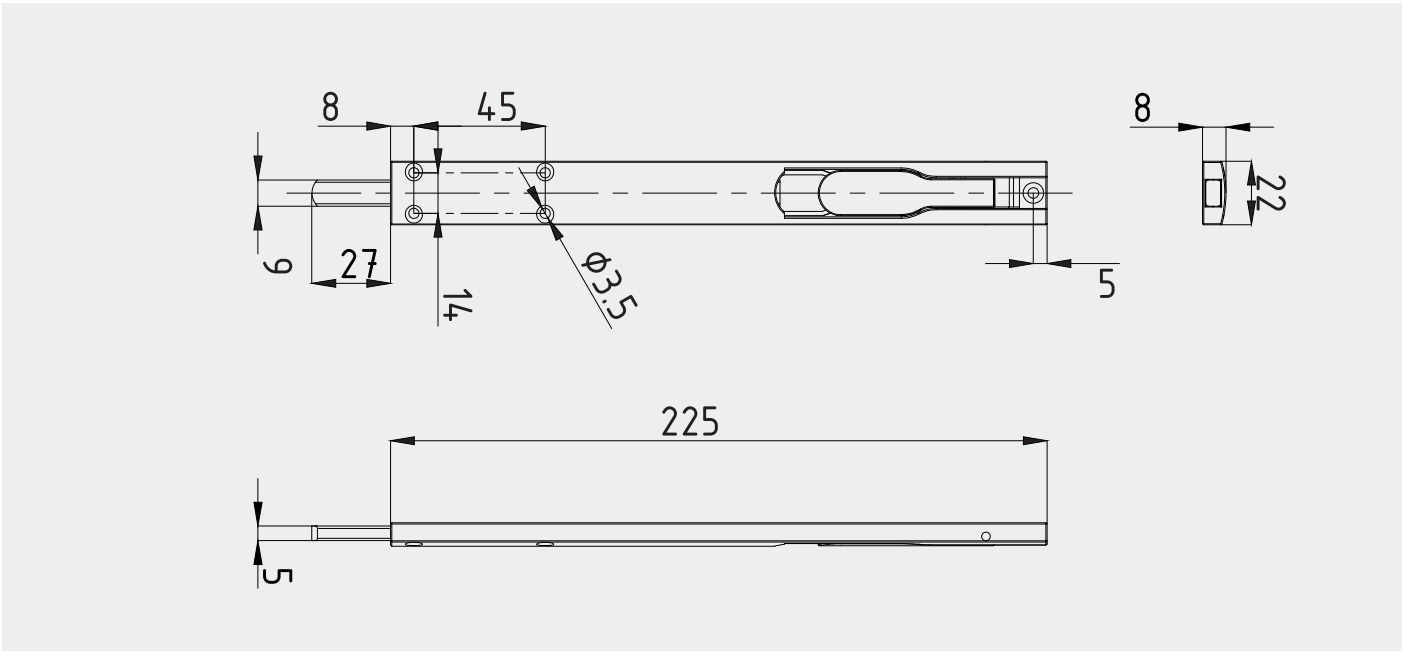

Артикулы:

8010780	Шпингалет AL-01, L - 140 mm, белый RAL9016
8010781	Шпингалет AL-01, L - 140 mm, черный RAL 9005
8010782	Шпингалет AL-01, L - 140 mm, серый RAL 9006
8010783	Шпингалет AL-01, L - 140 mm, коричневый RAL 8017
8010784	Шпингалет AL-02, L - 225 mm, белый RAL9016
8010785	Шпингалет AL-02, L - 225 mm, черный RAL 9005
8010786	Шпингалет AL-02, L - 225 mm, серый RAL 9006
8010787	Шпингалет AL-02, L - 225 mm, коричневый RAL 8017
8010788	Ответная планка для шпингалета DK-01, крепеж в комплекте, оцинкованная
8010789	Ответная планка для шпингалета DK-02, крепеж в комплекте, оцинкованная

dormakaba





WN 05346351532, 12/16, PH Contur, D, x. DMS. xx/13
Могут быть внесены технические изменения без предварительного уведомления



Дверная техника



Входные дверные системы



Системы контроля доступа



Системы крепления стекла



Механические цилиндры



Сервисное обслуживание



Отельные системы

ООО“дормакаба Евразия”
117393, Россия, Москва,
ул. Академика Пилюгина,д.22
T: 8-800-250-15-76
www.dormakaba.ru



www.dormakaba.ru