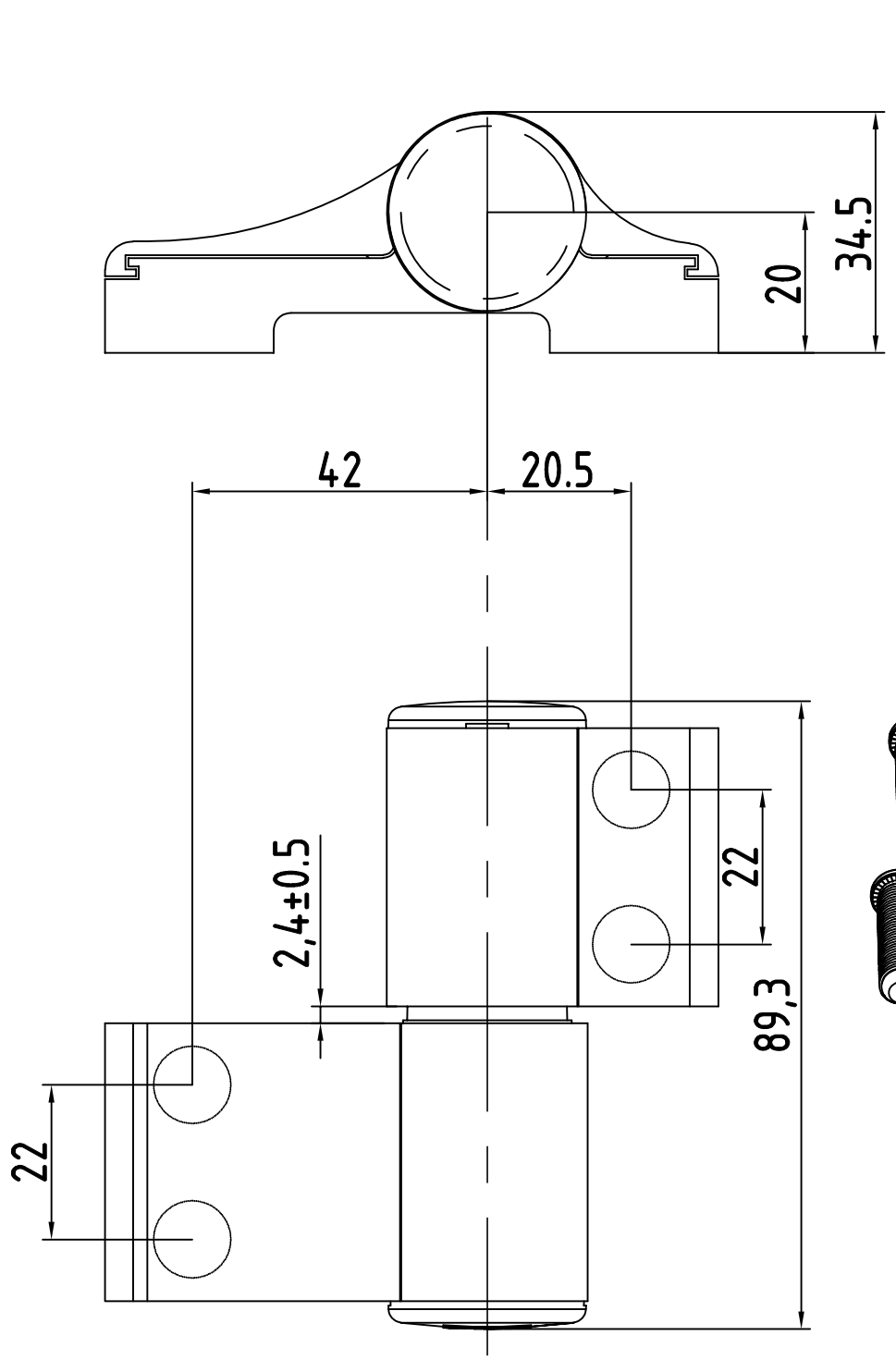

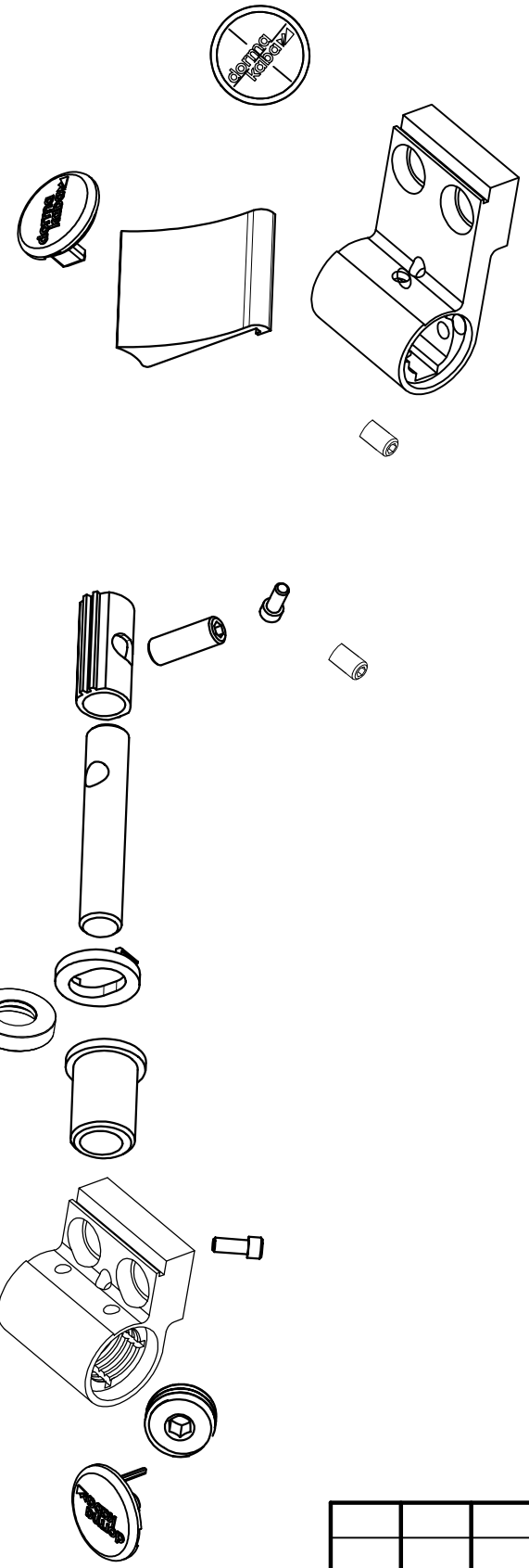

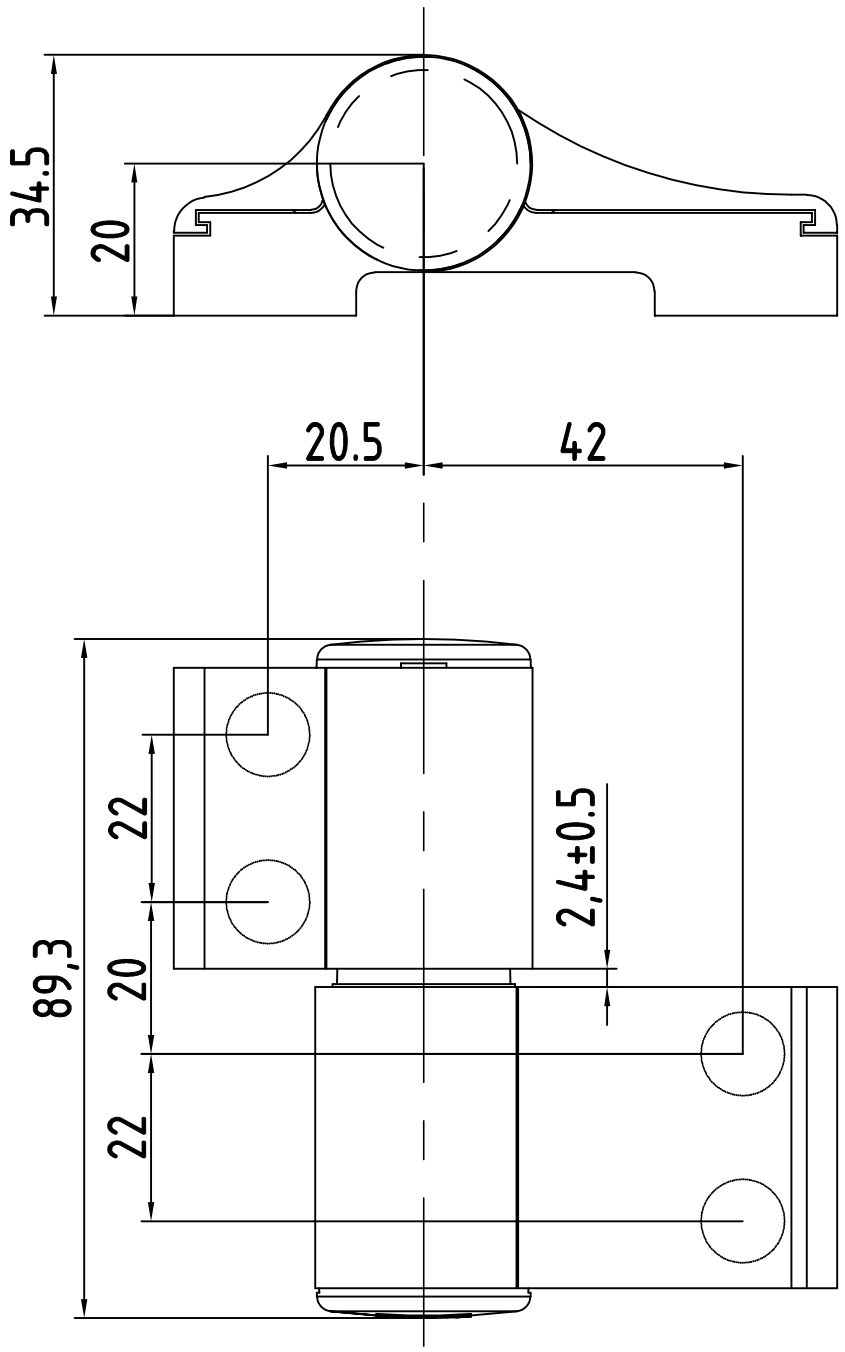

Согласовано

Взам. инв. №

Подпись и дата

Инв. № подл.

Изм.	Кол. уч.	Лист	№ док.	Подп.	Дата
Разработал		Юрицев			
Проверил					
Менеджер проекта					

02-Al/2-петля двухсекционная-24.000

Петля AL двухсекционая

Стадия	Лист	Листов

dormakaba

Формат А3